hansgrohe

Finoris
3-gats wastafelmengkraan 110 met afvoerplug
Oppervlak: **Brushed Bronze** Artikelnummer: **76033140**

Beschrijving

- ComfortZone: 110
- voorsprong uitloop 169 mm
- uitloophoogte: 113 mm
- greepvariant: rechte greep
- vaste uitloop
- straalsoort: laminaire straal
- maximale doorstroomhoeveelheid bij 3 bar: 5 l/min
- keramische kranen warm/koud 90°
- push-open afvoergarnituur G 1¼
- materiaal afvoergarnituur: metaal
- EU taxonomie: max 6l/min - draagt substantieel bij aan duurzaamheid

Artikeldetails

Vrijblijvende advies verkoopprijs excl. BTW	475,43 €
Vrijblijvende advies verkoopprijs incl. BTW	575,27 €

Technologie

EcoSmart
Comfort Zone

Designprijzen

iF DESIGN AWARD 2021
reddot winner 2021
GERMAN DESIGN AWARD GOLD 2022

Productfoto

Maattekening

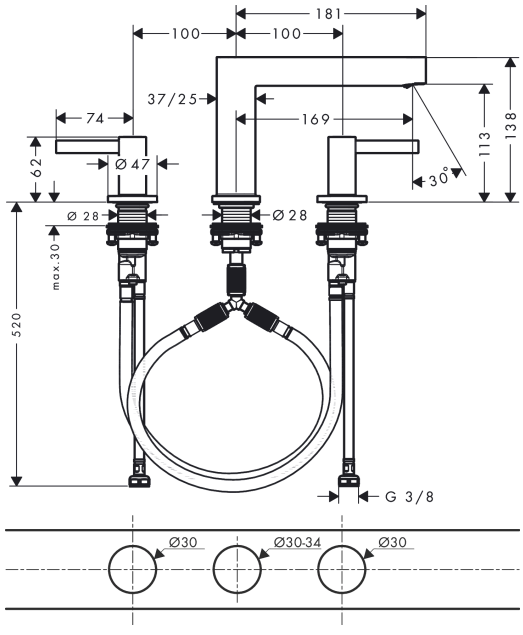
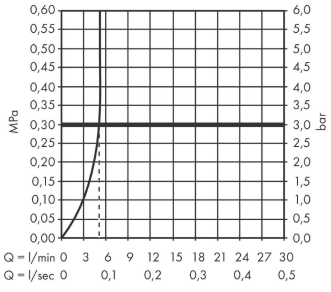
Doorstroomdiagram