hansgrohe

Raindance S
Showerpipe 240 1jet PowderRain EcoSmart met thermostaat
Oppervlak: **Brushed Bronze** Artikelnummer: **28823140**

Beschrijving

- bestaat uit: hoofddouche, handdouche, douchethermostaat, doucheslang, schuifstuk, douchestang
- hoofddouche Raindance S240 PowerRain
- afmeting straalplaatoppervlak hoofddouche: 240 mm
- straalsoort hoofddouche: PowderRain
- straalsoort handdouche: PowderRain, Rain, Whirl intensieve massagestraal
- maximale doorstroomhoeveelheid voor Showerpipe bij 3 bar: 8 l/min
- minimale bedrijfsdruk: 1,5 bar
- maximale bedrijfsdruk: 10 bar
- schuifstuk met hoogteverstelling
- lengte douchearm hoofddouche: 460 mm
- draaibare douchearm
- thermostaat Ecostat Comfort
- Veiligheidsblokkering bij 40°C
- SafetyFunctie: maximale warmwatertemperatuur vooraf instelbaar
- functies bediend met draaigreep
- opbouwmontage
- hartafstand: 150 ± 12 mm
- hoogte van buis kan worden verkort
- intrinsiek veilig tegen terugstroming
- diameter glijstang: 25 mm
- 2 functies
- EU taxonomie: max. 8l/min

Artikeldetails

Vrijblijvende advies verkoopprijs excl. BTW	1.713,65 €
Vrijblijvende advies verkoopprijs incl. BTW	2.073,52 €

Technologie

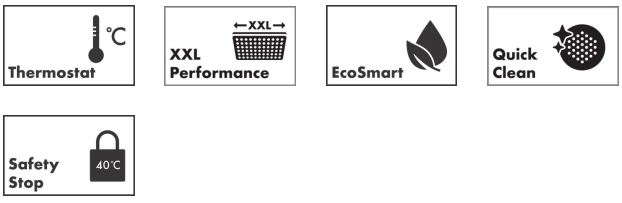

Productfoto
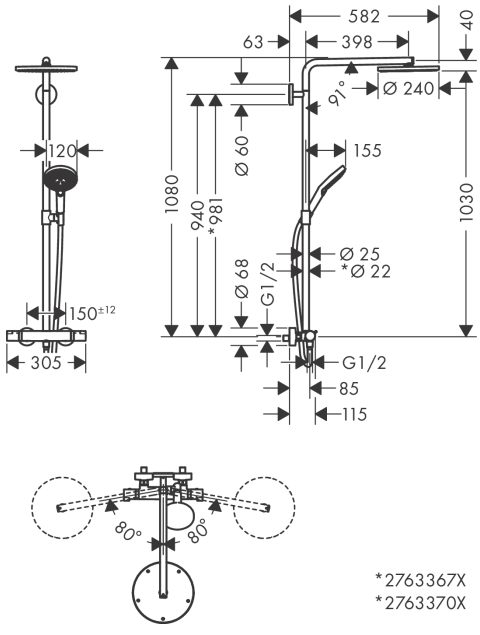
Maattekening