# INSTALLATIE VOORSCHRIFT

## Square Inloopdouche

Nano

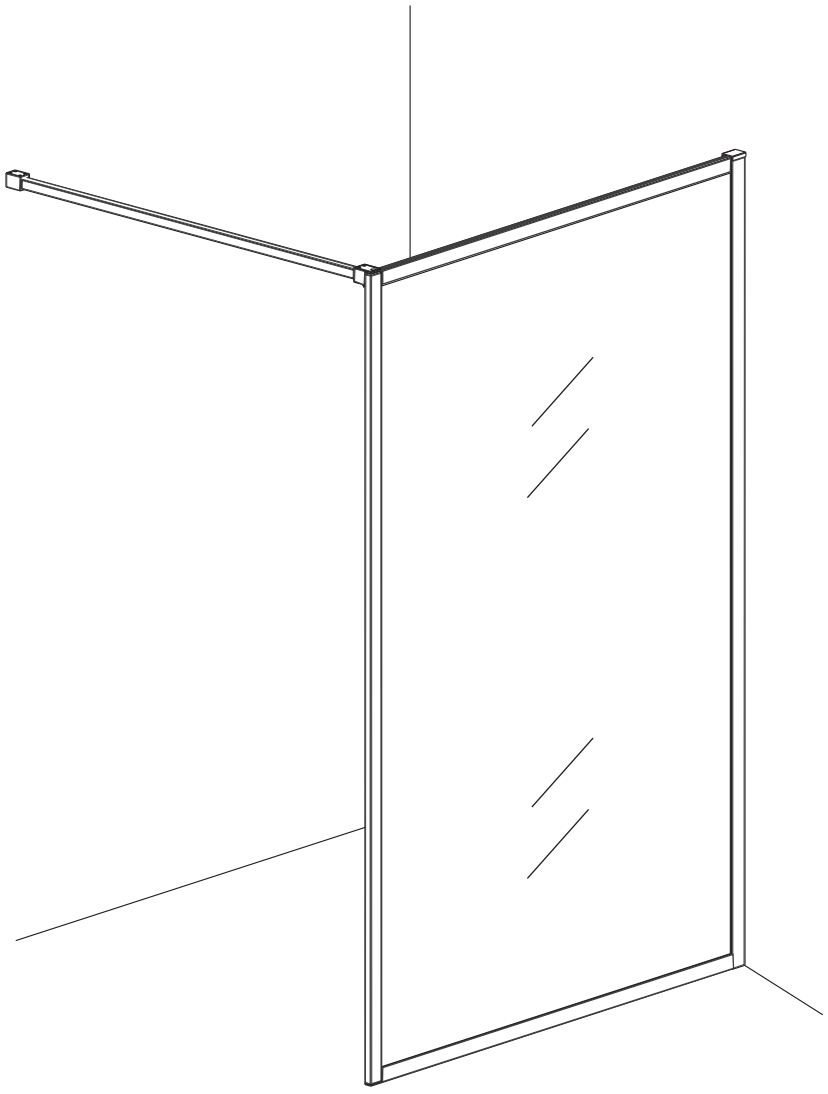



Zonder NANO

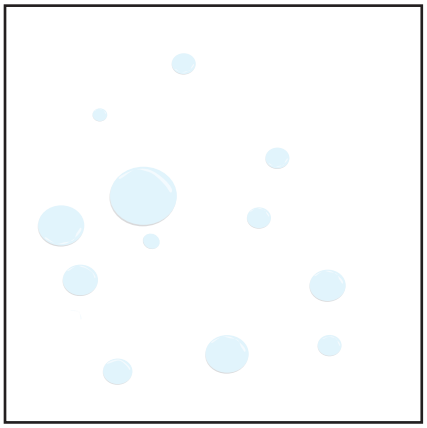

NANO

NANO kant aan de binnenzijde
Te herkennen aan de sticker

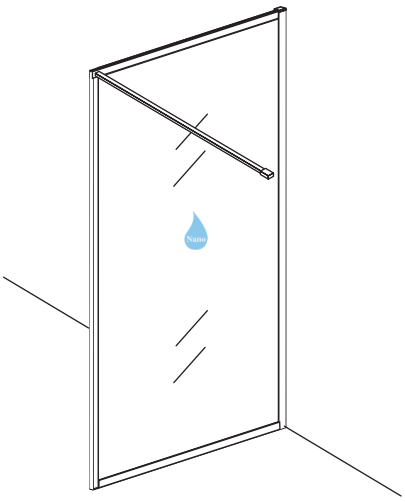

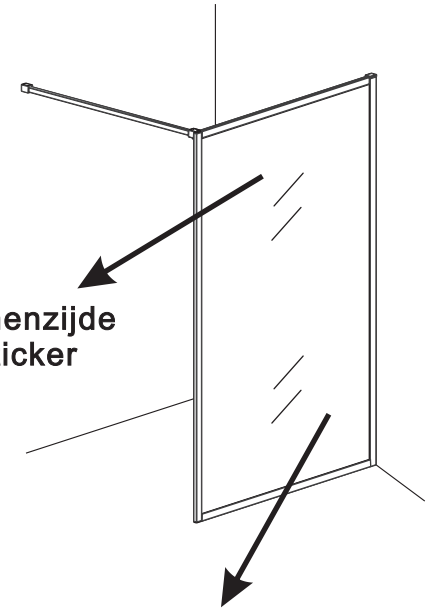

NANO kant aan de binnenzijde
Te herkennen aan de sticker

NANO garantie: 5 jaar bij normaal gebruik
LET OP: gebruik geen grove scherpe voorwerpen, zoals schuursponsjes of staalwol om het glas schoon te maken.

1

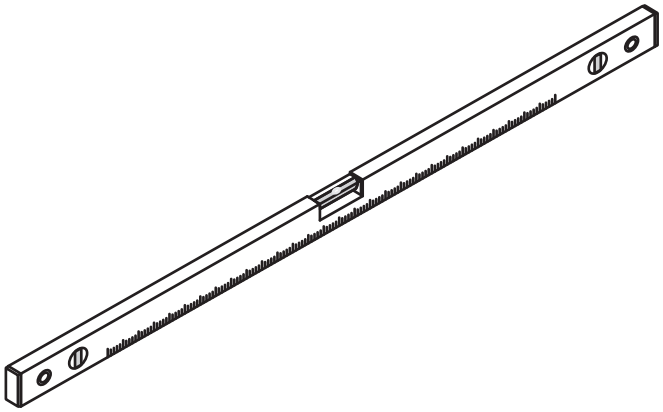

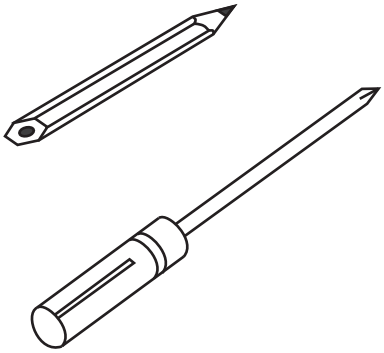

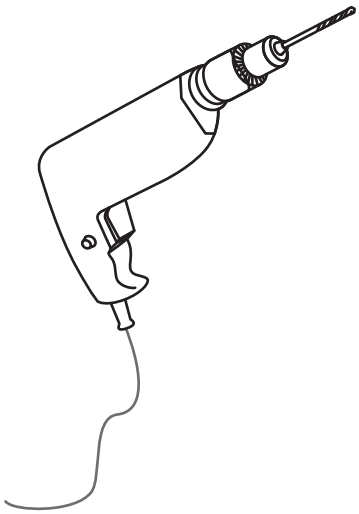

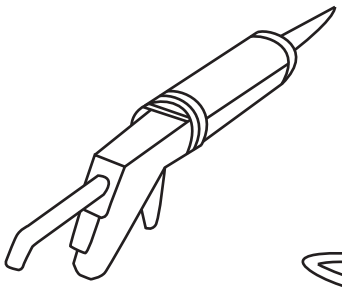

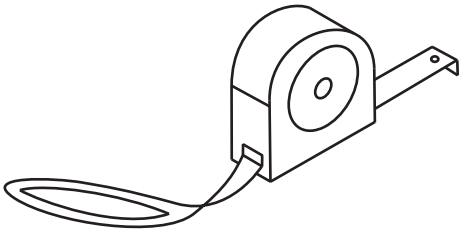

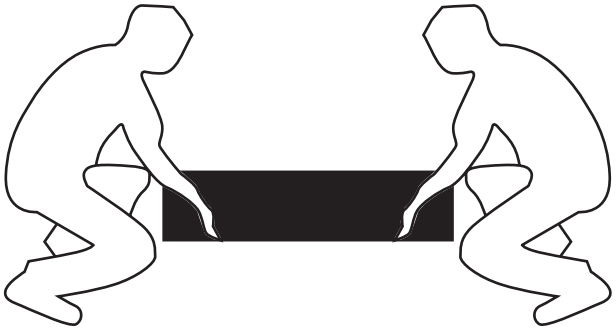



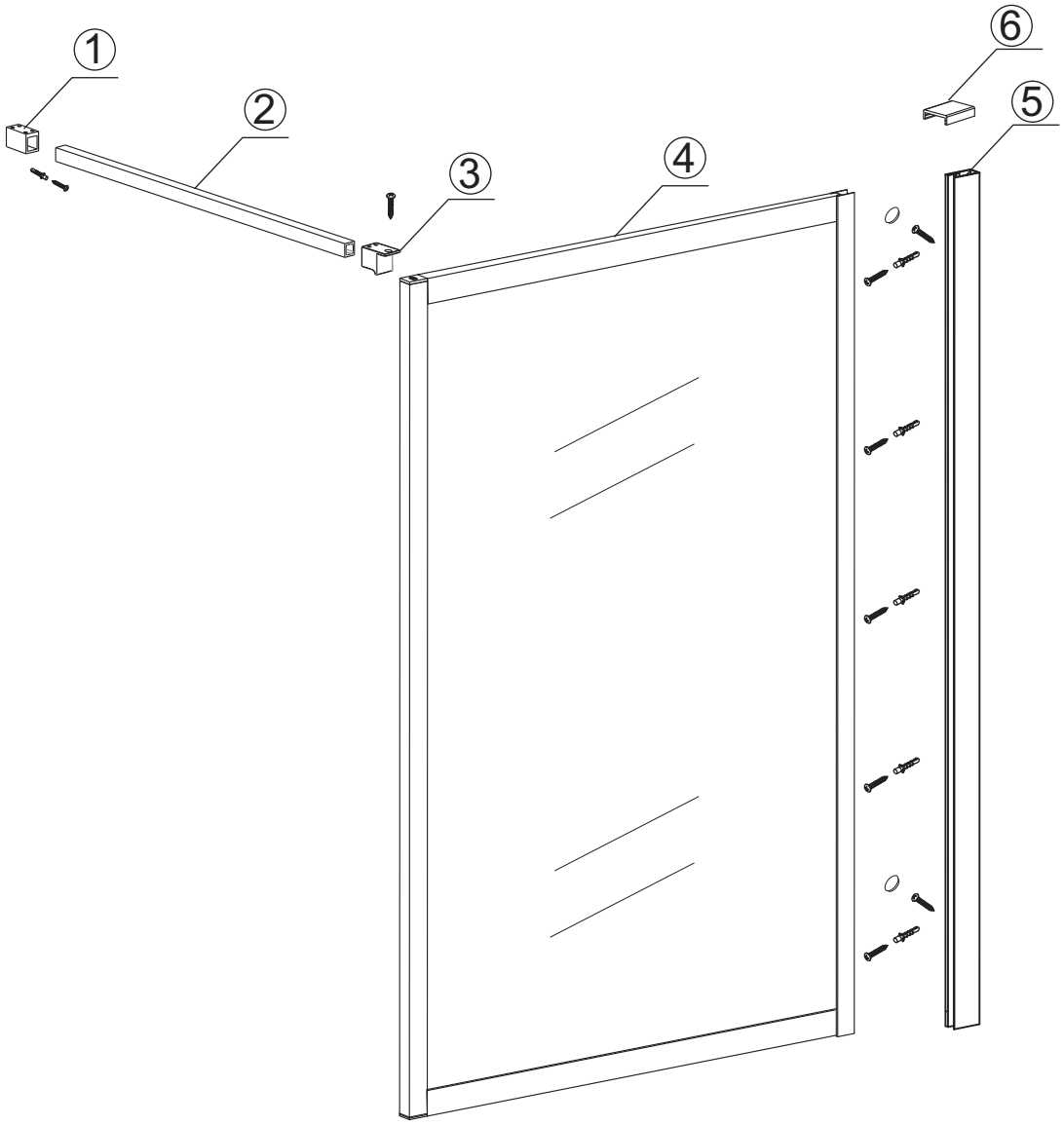
①
②
③
④
⑤
⑥

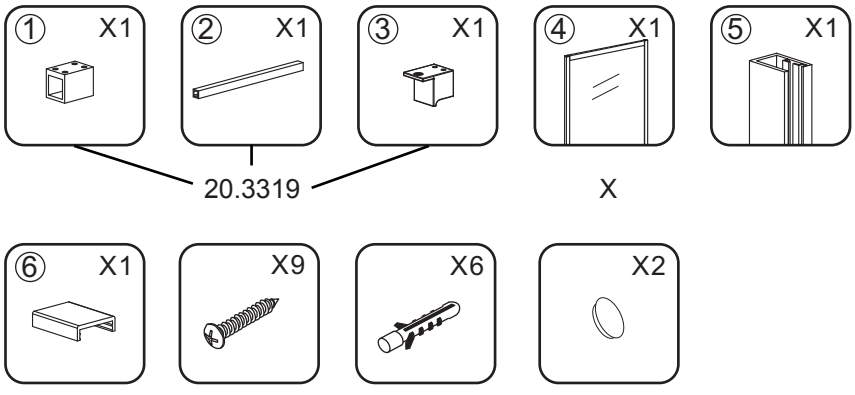
① X1
② X1
③ X1
④ X1
⑤ X1
20.3319
X
⑥ X1
X9
X6
X2


Kg

3

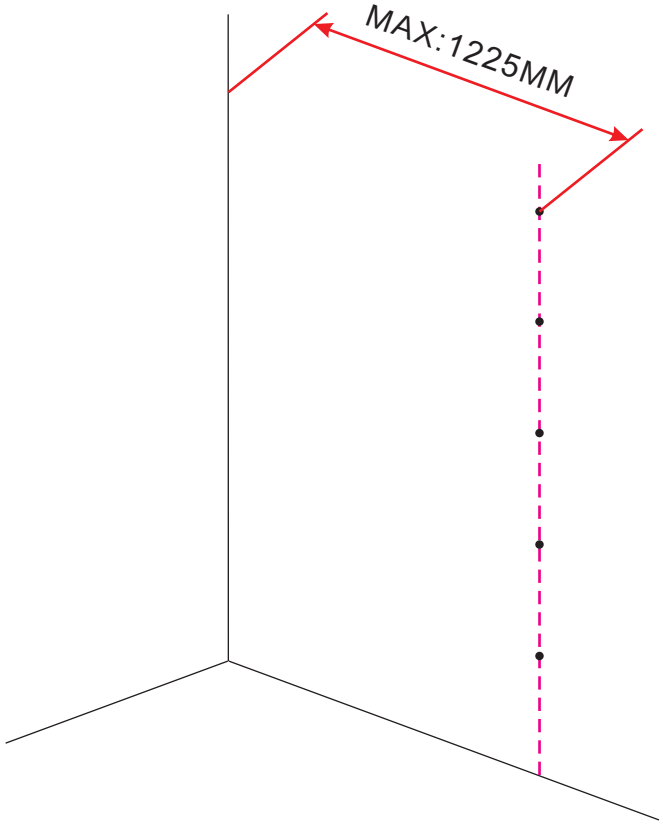


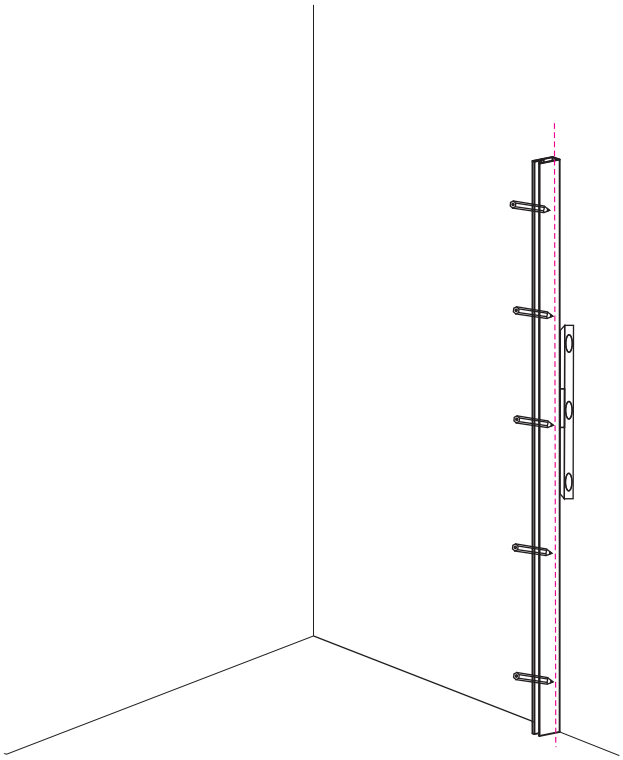

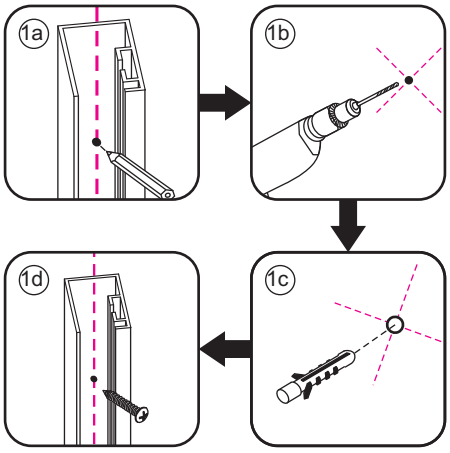


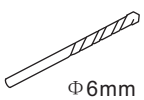





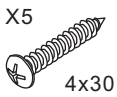









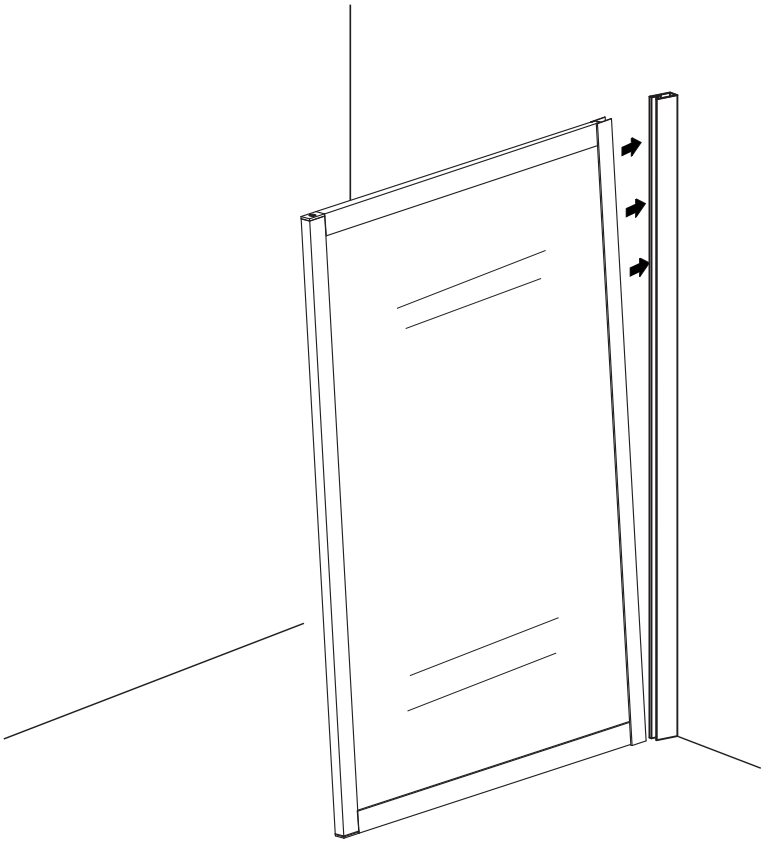



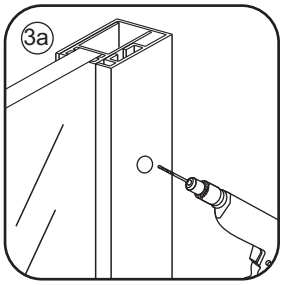
3a

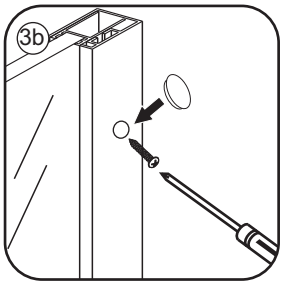
3b

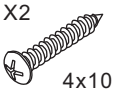
X2
4x10

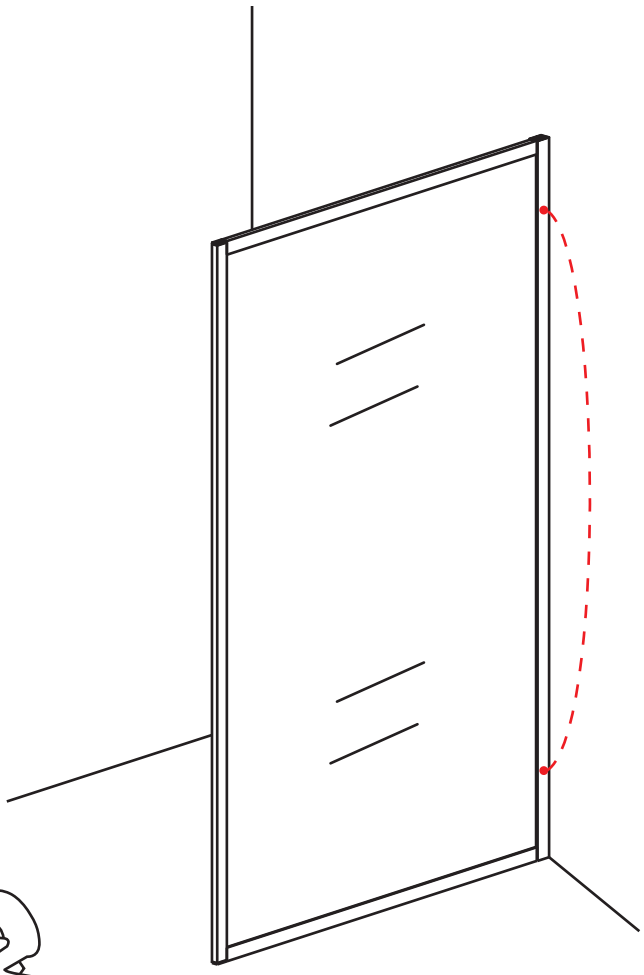




Kg



5

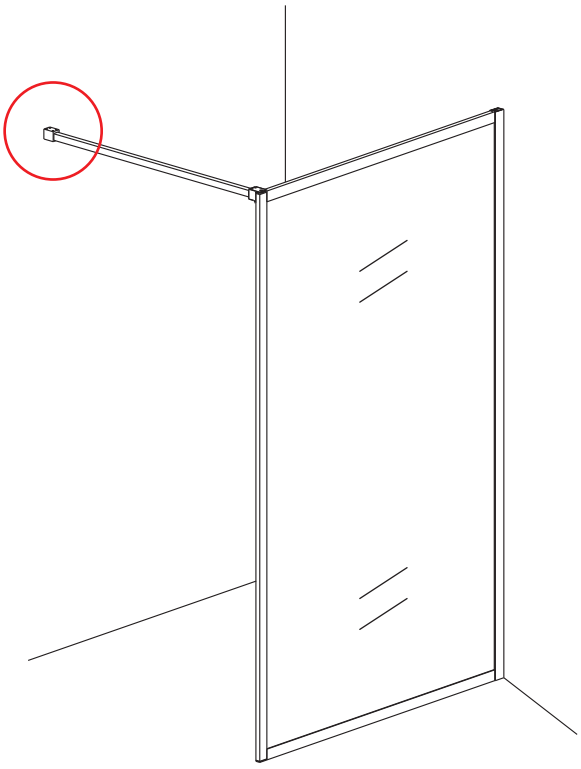

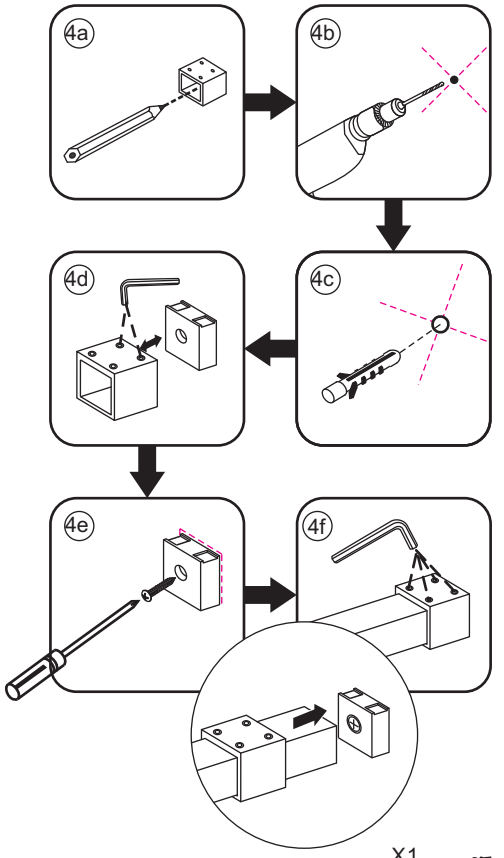


X1

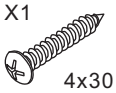

4x30

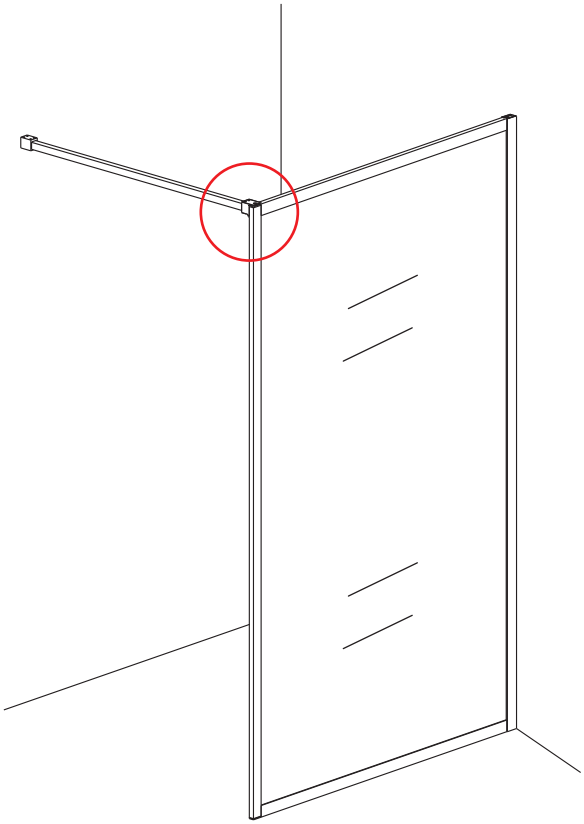

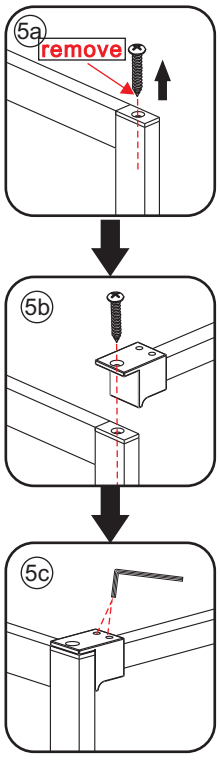





X1

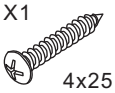

4x25

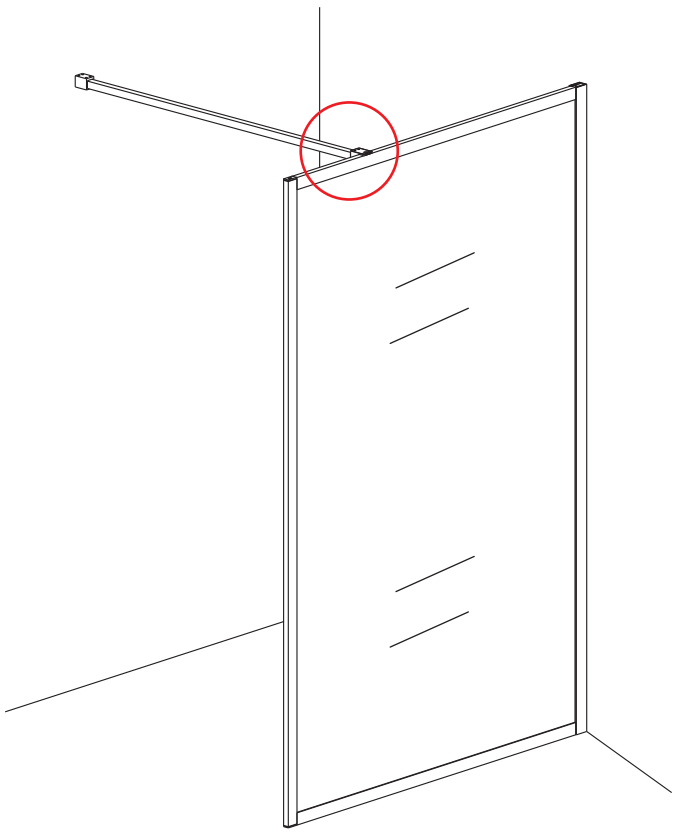

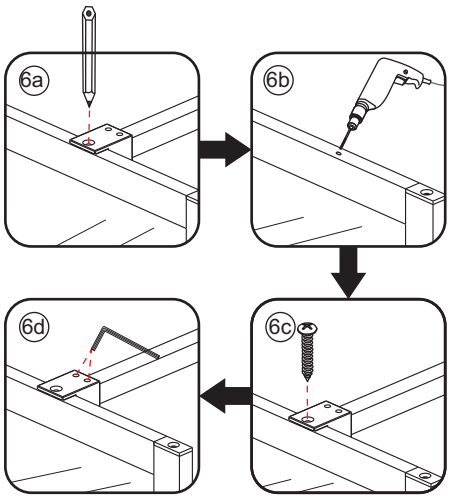
6a
6b
6c
6d

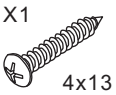
X1
4x13



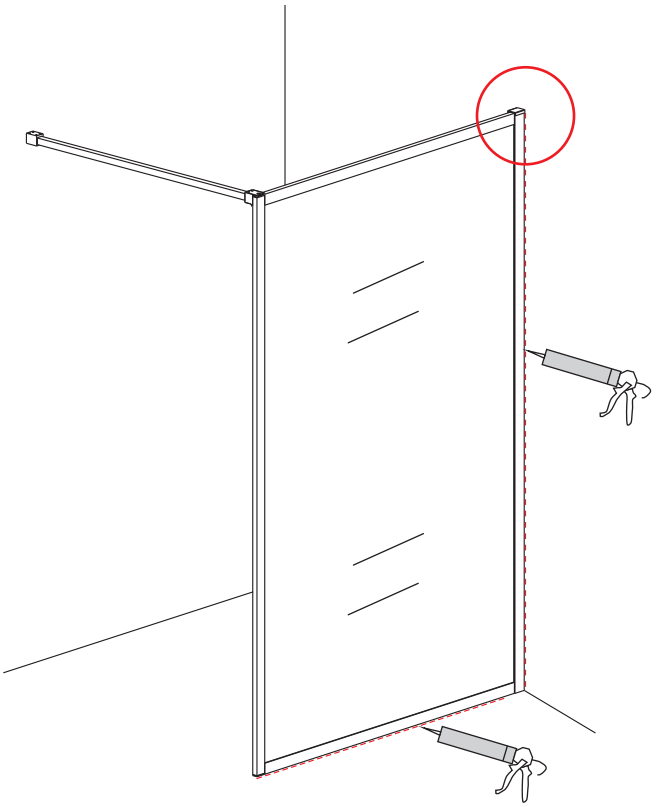

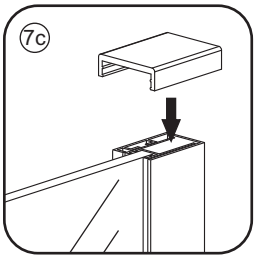
7c


Kg


24 uur