INSTALLATIE VOORSCHRIFT

SLIM GLASPLAAT

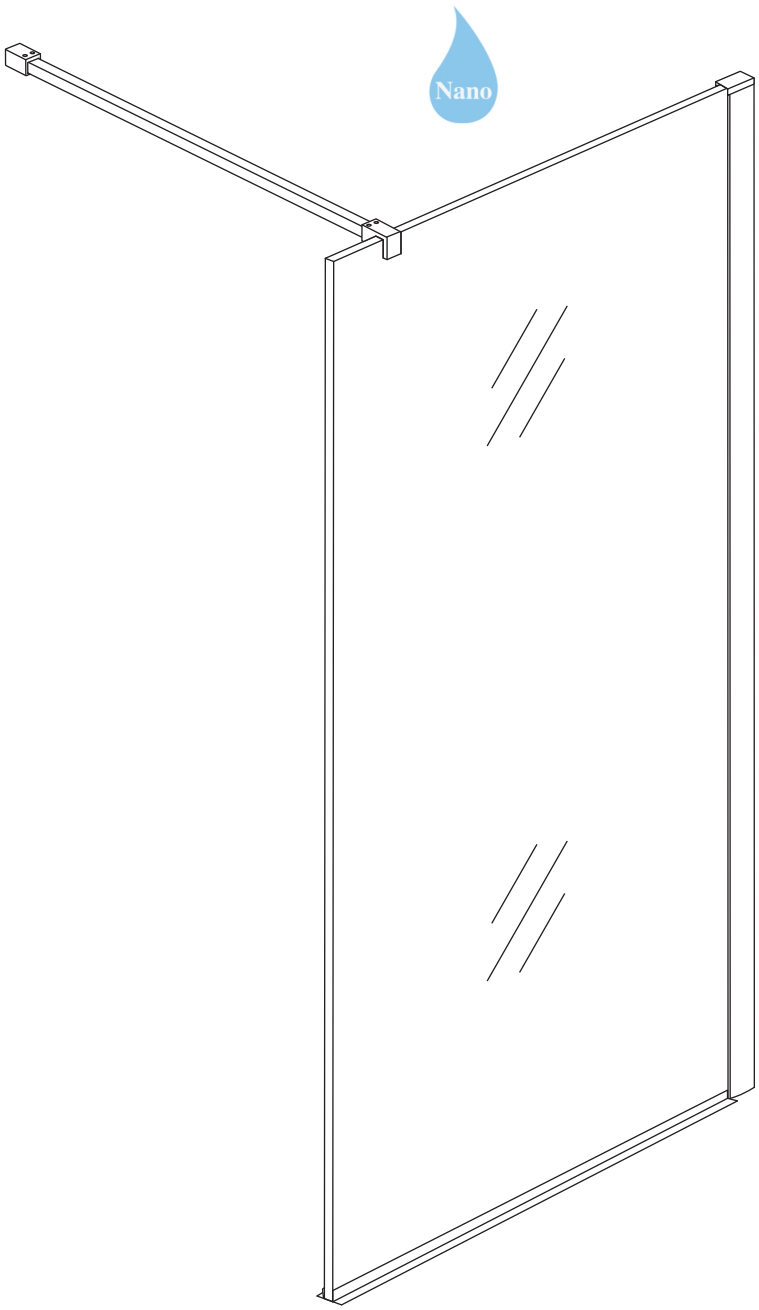



Zonder NANO

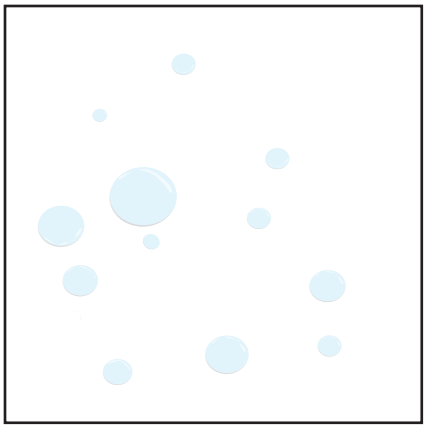

NANO

1

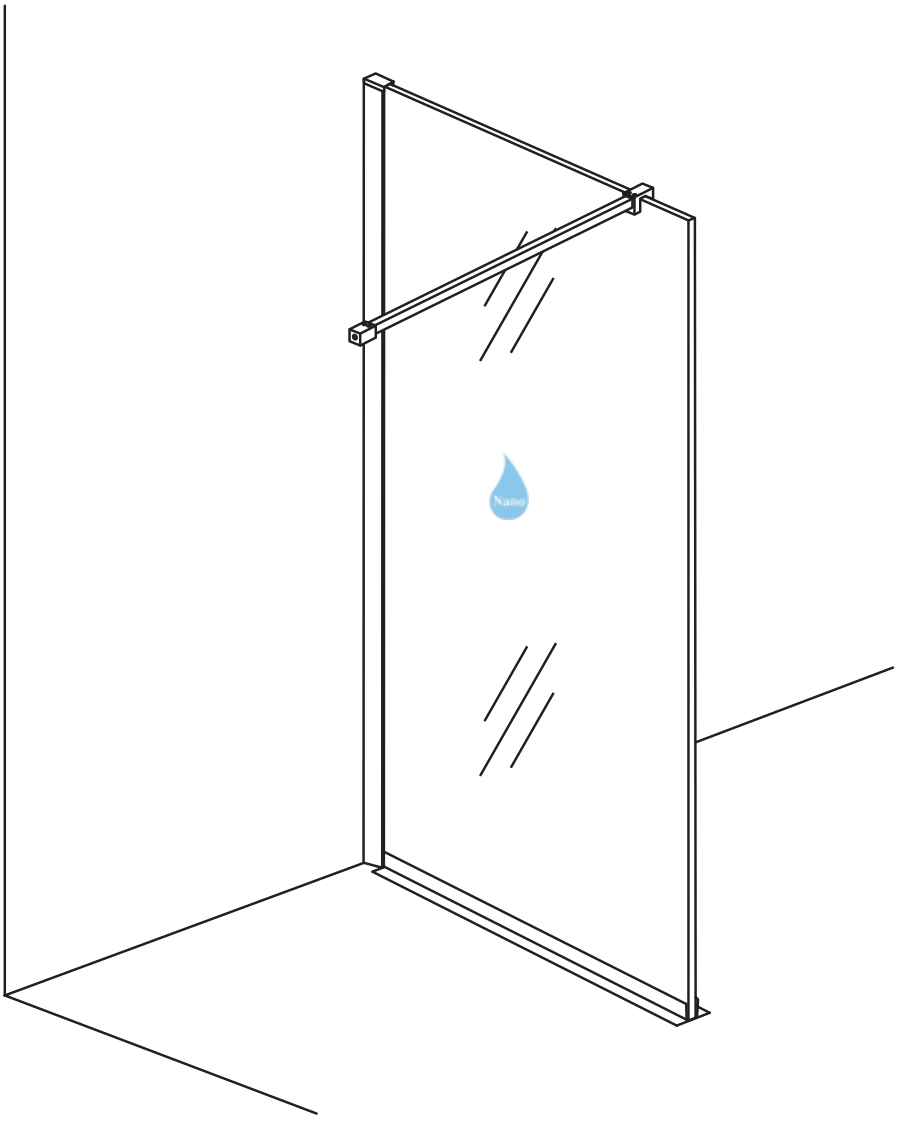

NANO kant aan de binnenzijde
Te herkennen aan de sticker

LET OP: gebruik geen grove scherpe voorwerpen, zoals schuursponsjes of staalwol om het glas schoon te maken.

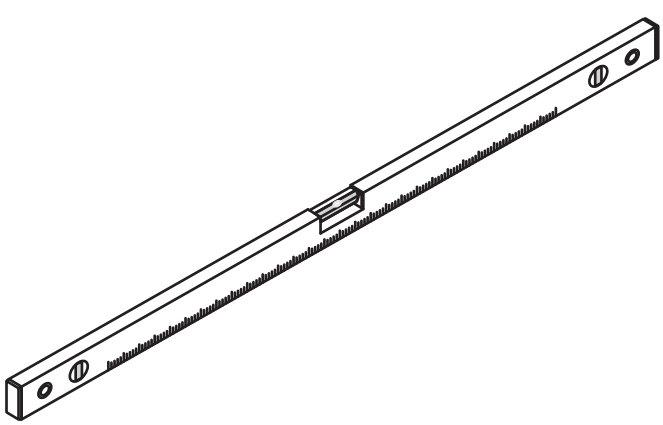

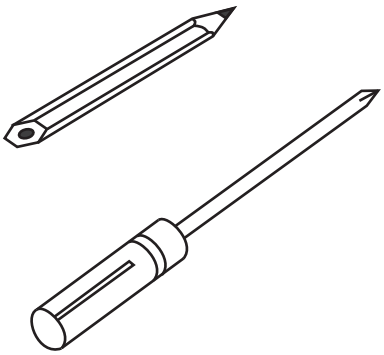

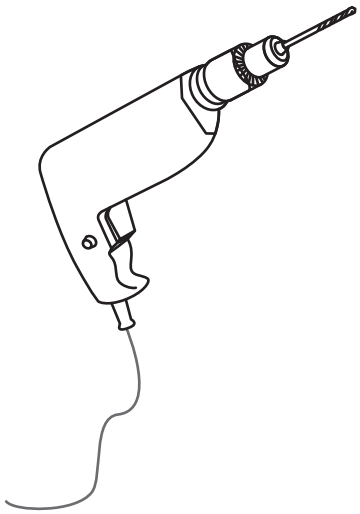

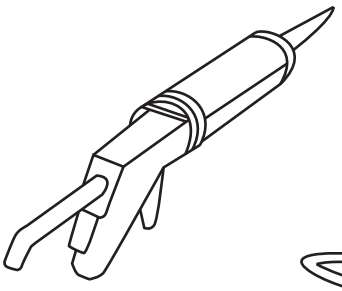

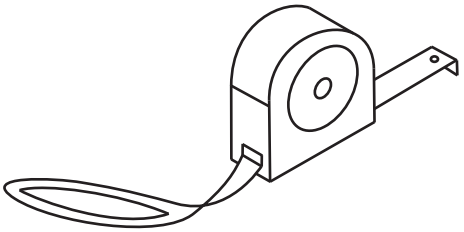

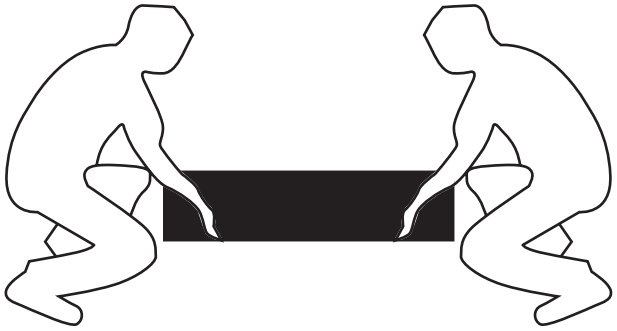



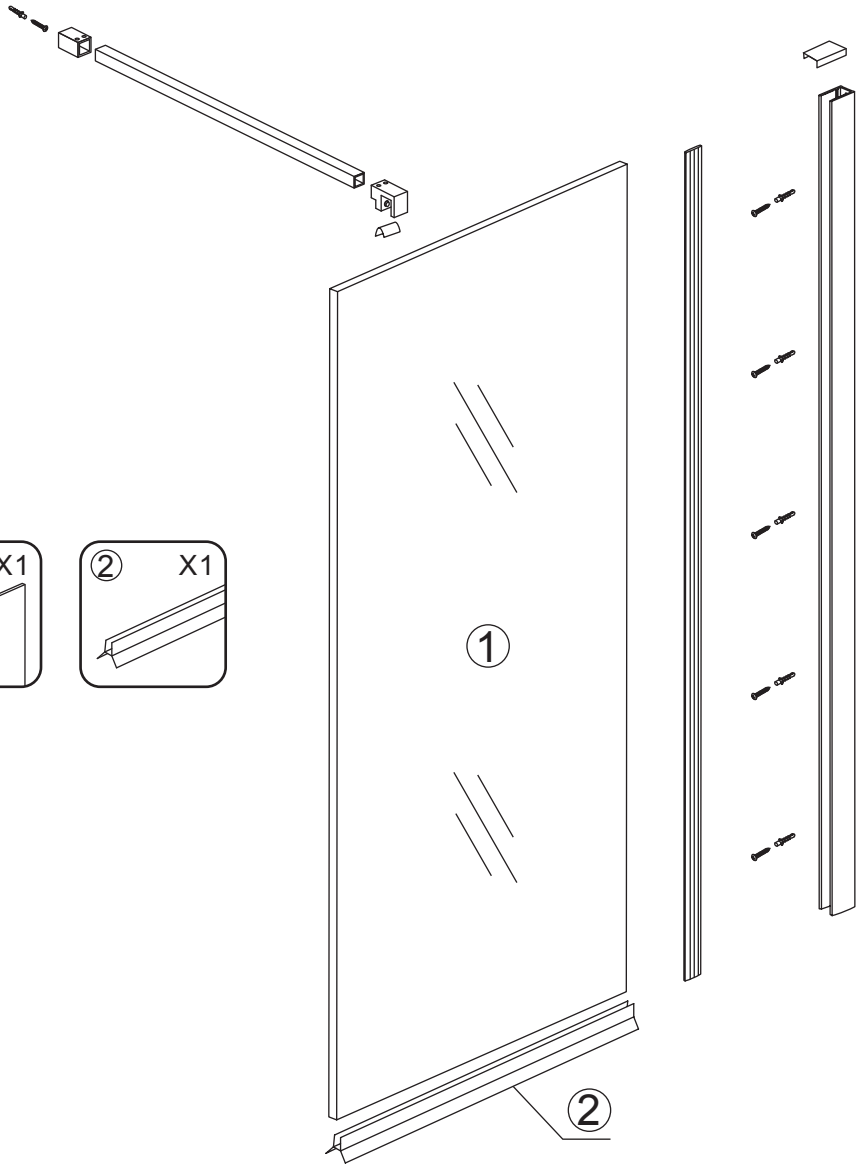

3

Set apart verkrijgbaar

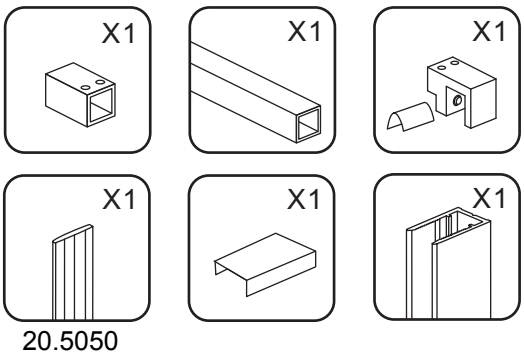



Let op:

Gezandstraalde zijde aan buitenkant

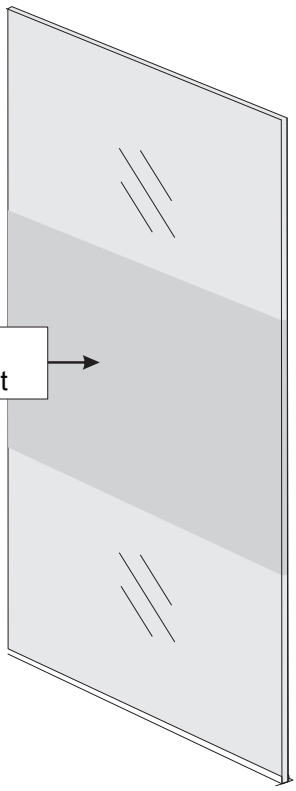

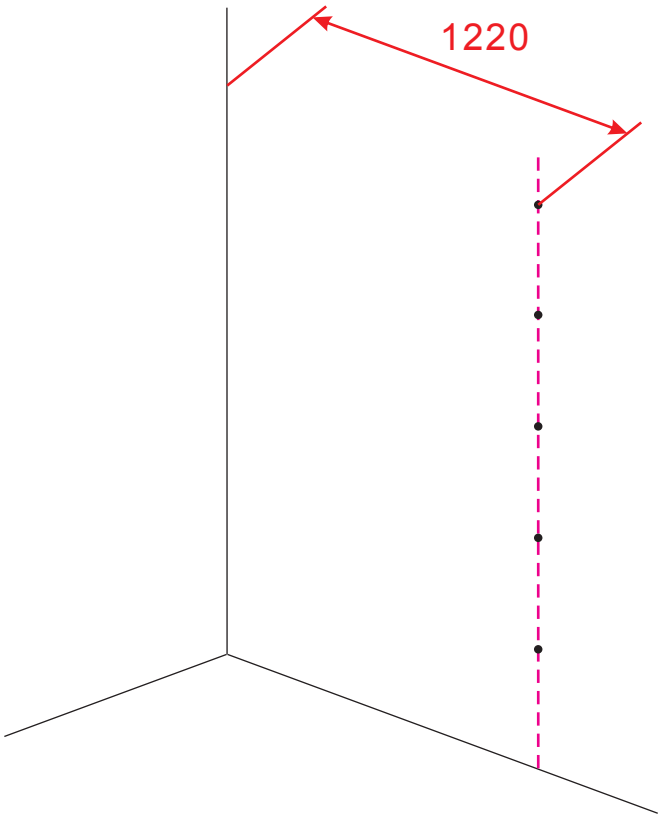

De boorafstand is de maximale afstand voor de stang van 120 cm. Smaller monteren is ook mogelijk.

4

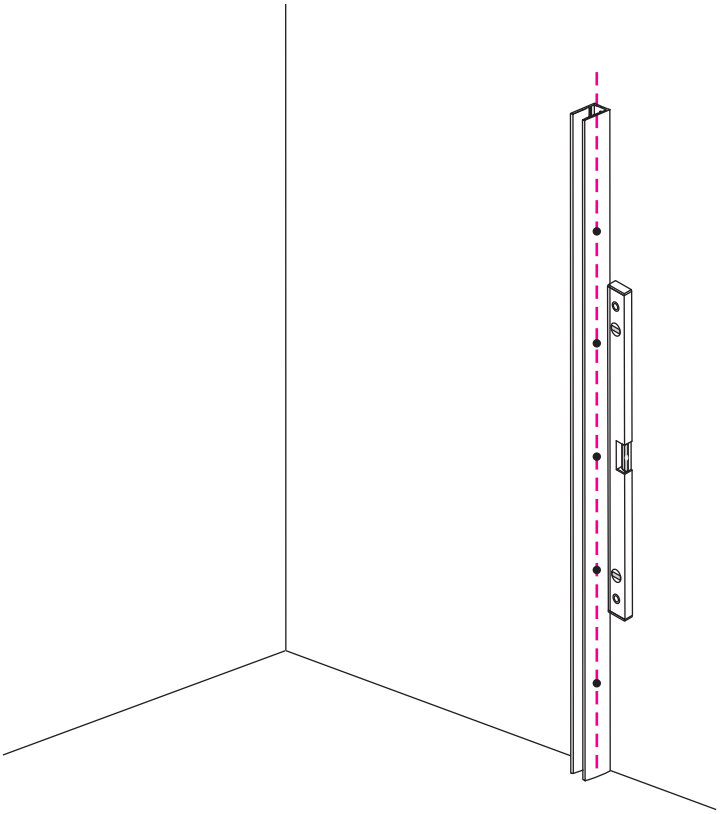

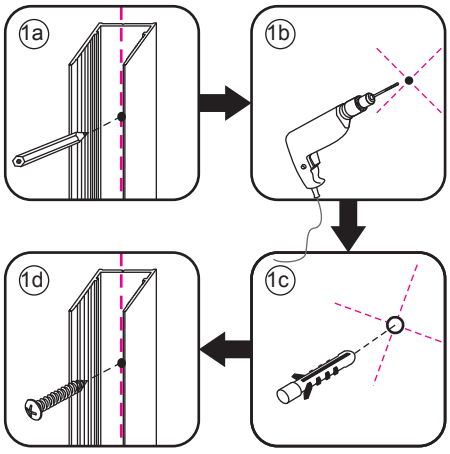

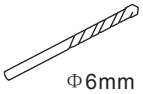
Φ6mm

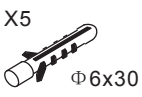
X5
Φ6x30

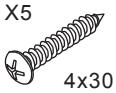
X5
4x30







5

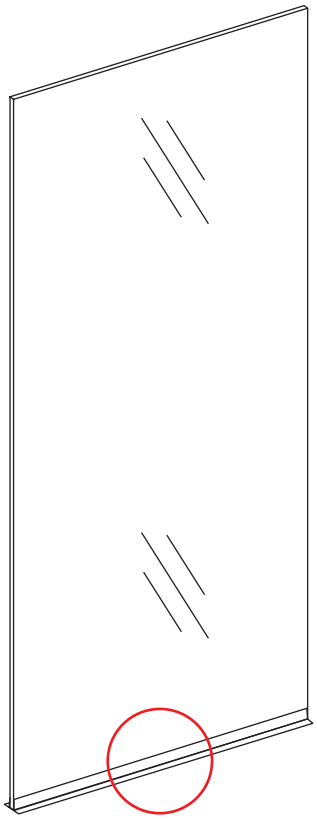

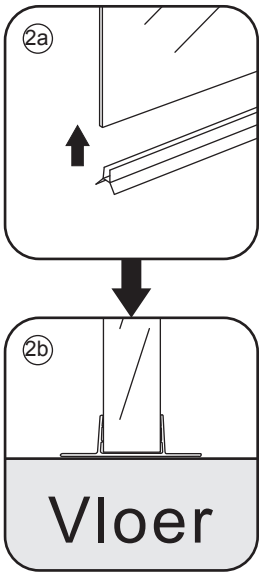

Optioneel te plaatsen.

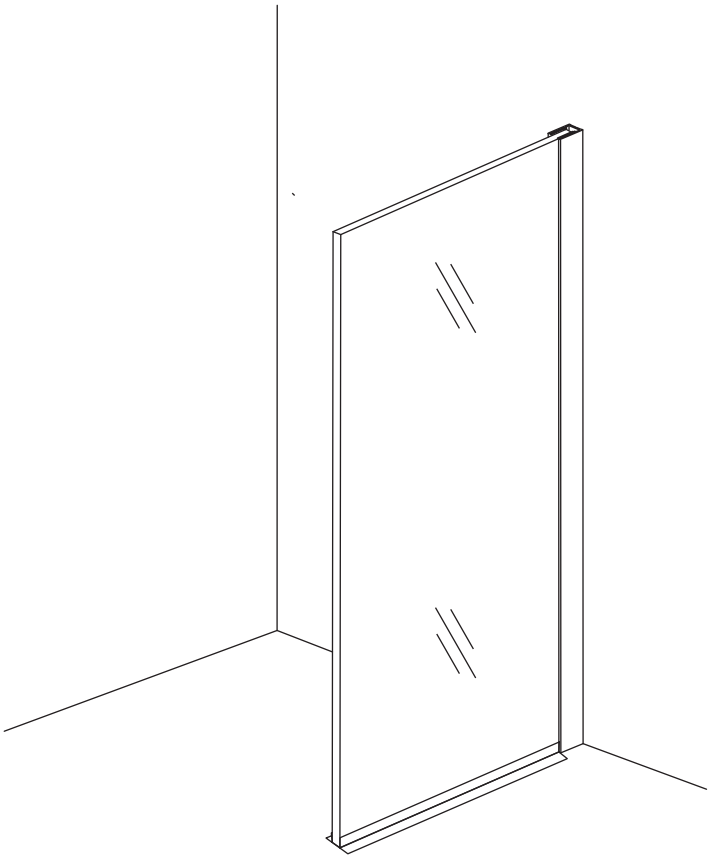

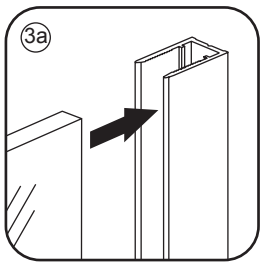

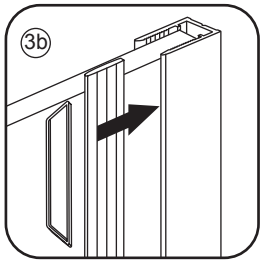



Verkleuring en vervanging van de strip valt niet binnen de garantie.

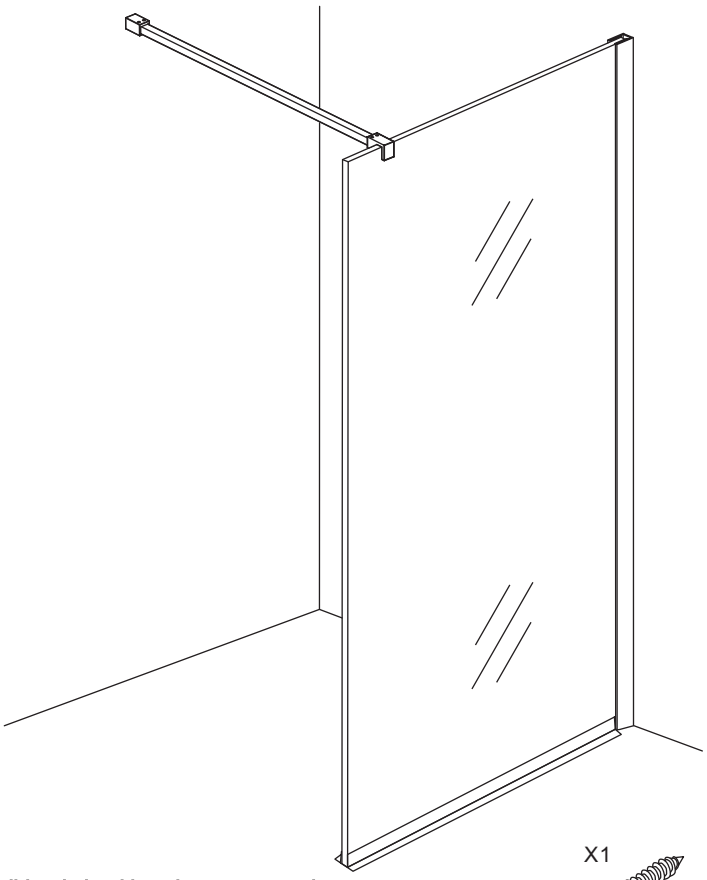

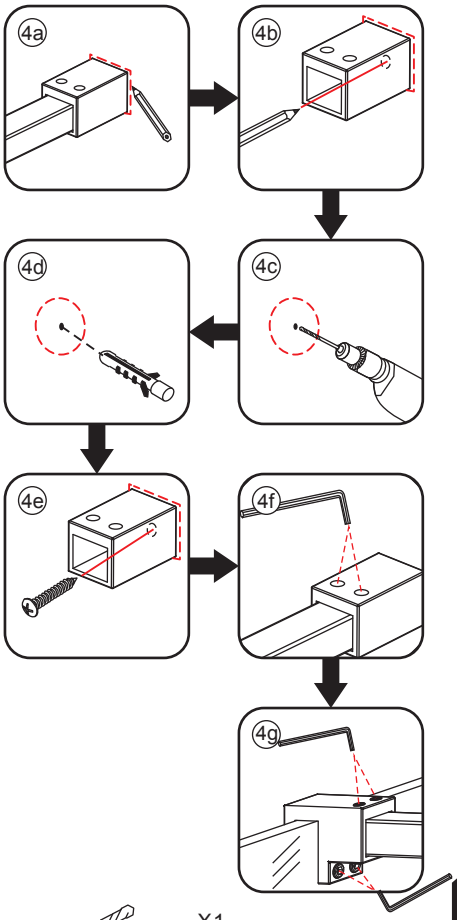

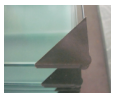

Verwijder de hoekbeschermers pas als de cabine helemaal is geïnstalleerd

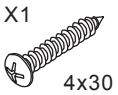

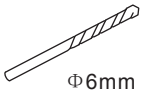



6

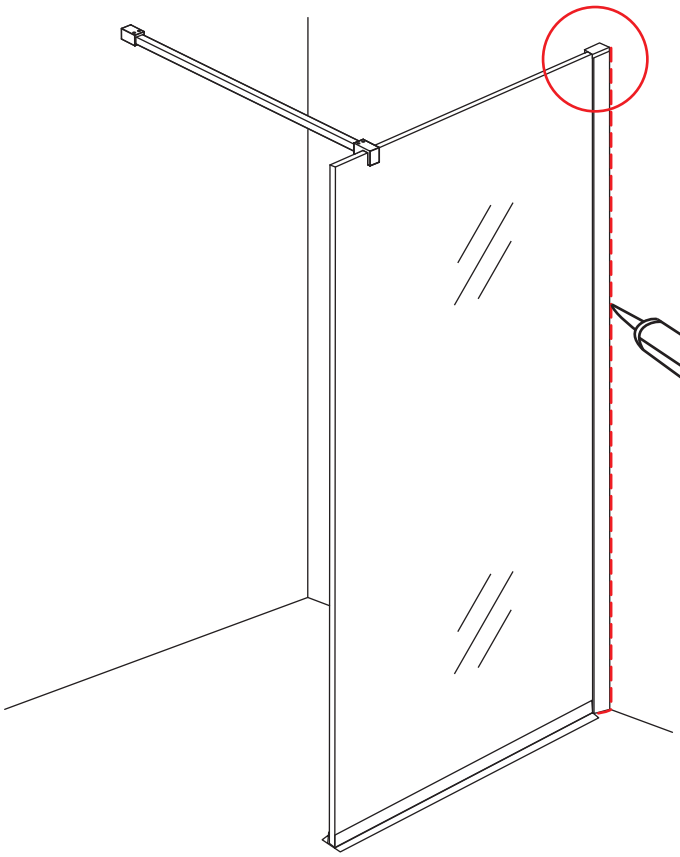

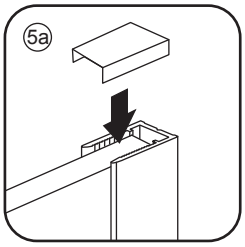

Voorzie alleen de buitenzijde van de cabine van siliconenkit. Als de bodemstrip niet geplaatst wordt dan moet de buitenzijde van het glas ook worden afgekit.









7

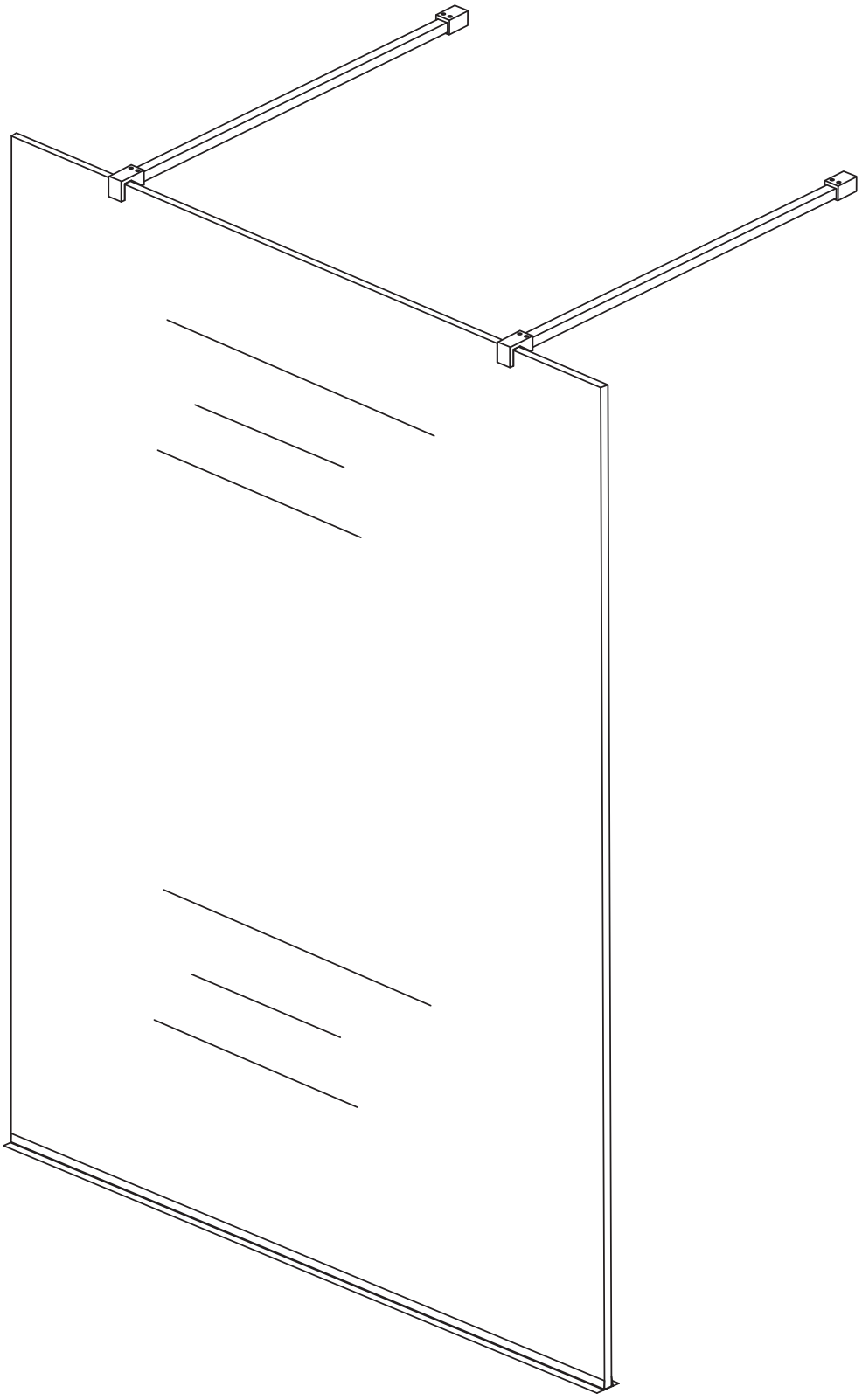



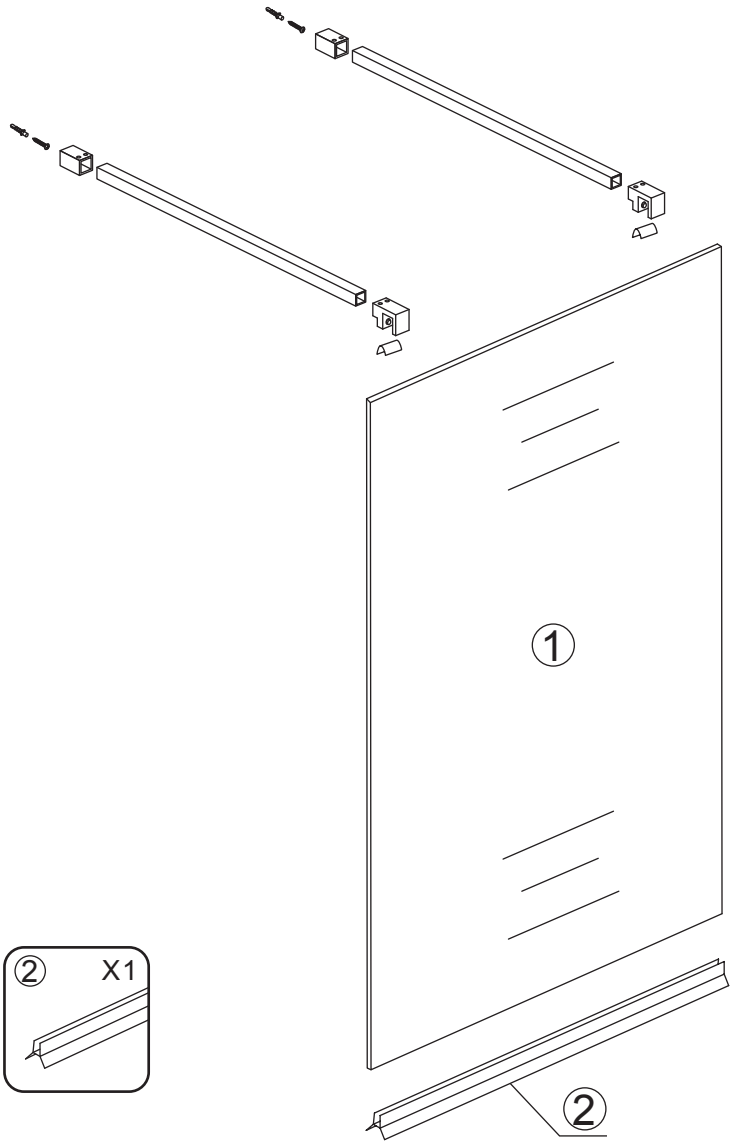

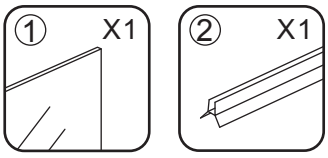

8

Set apart verkrijgbaar

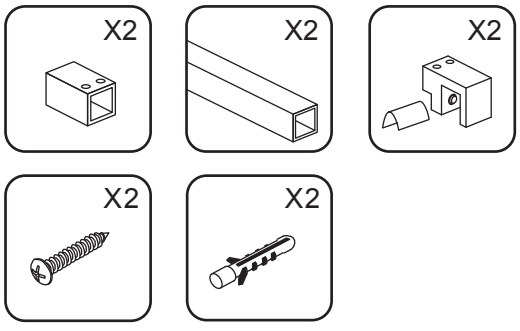

Let op:

Gezandstraalde zijde aan buitenkant

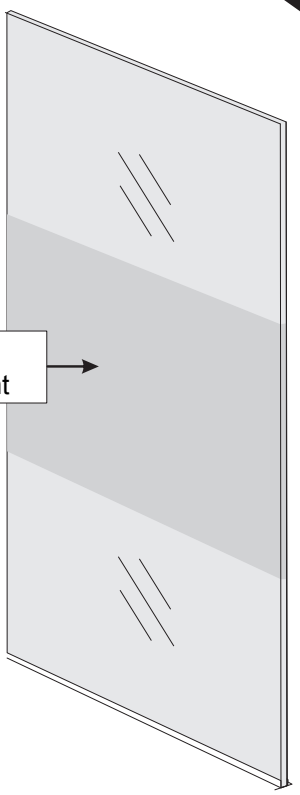



9

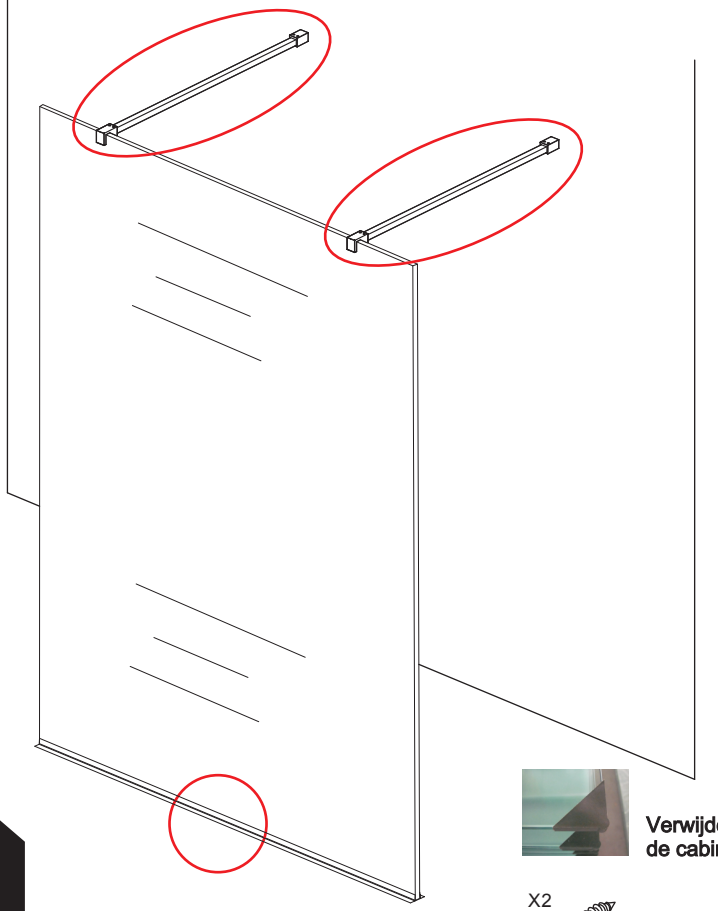

Optioneel (1a/1b)

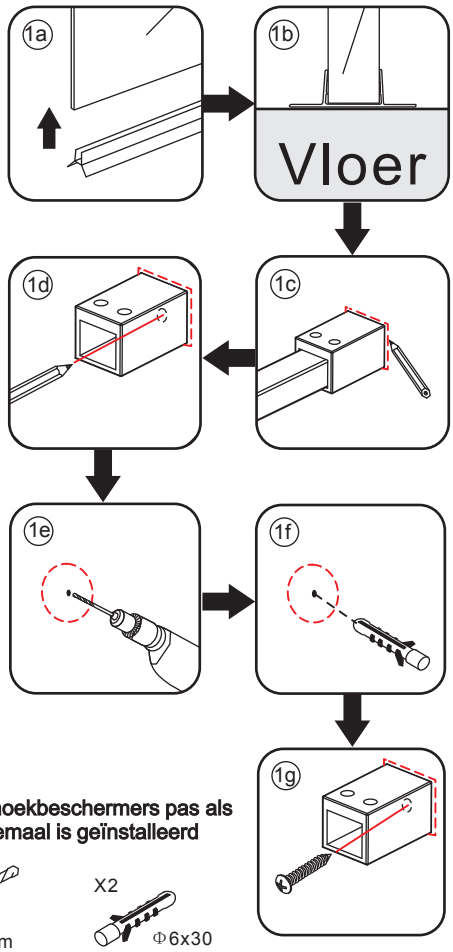

Verwijder de hoekbeschermers pas als de cabine helemaal is geïnstalleerd

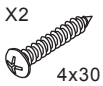

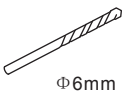

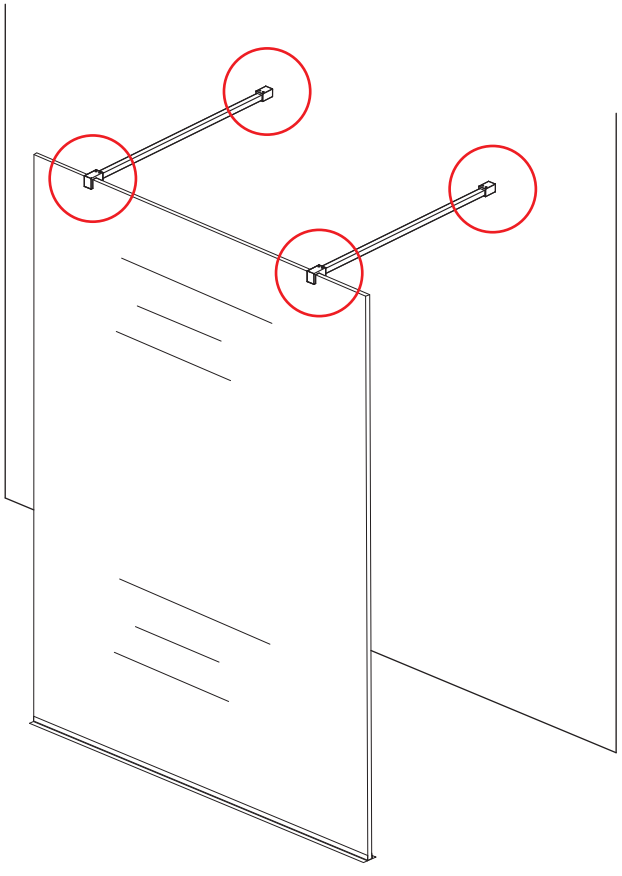

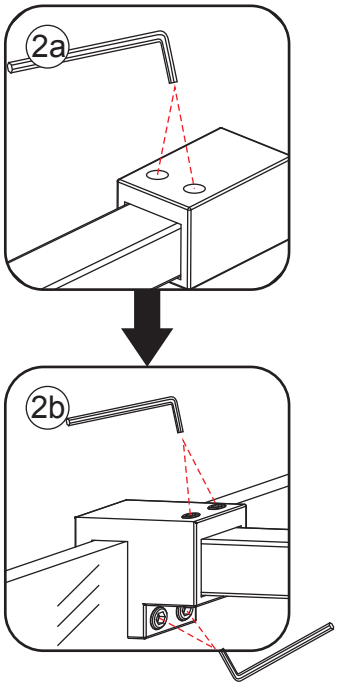



Verkleuring en vervanging van de strip valt niet binnen de garantie.