INSTALLATIE VOORSCHRIFT

Puerta nisdeur met 1 schuifdeur

900 x 2000 x 8 mm nano helder glas/chroom

Nano

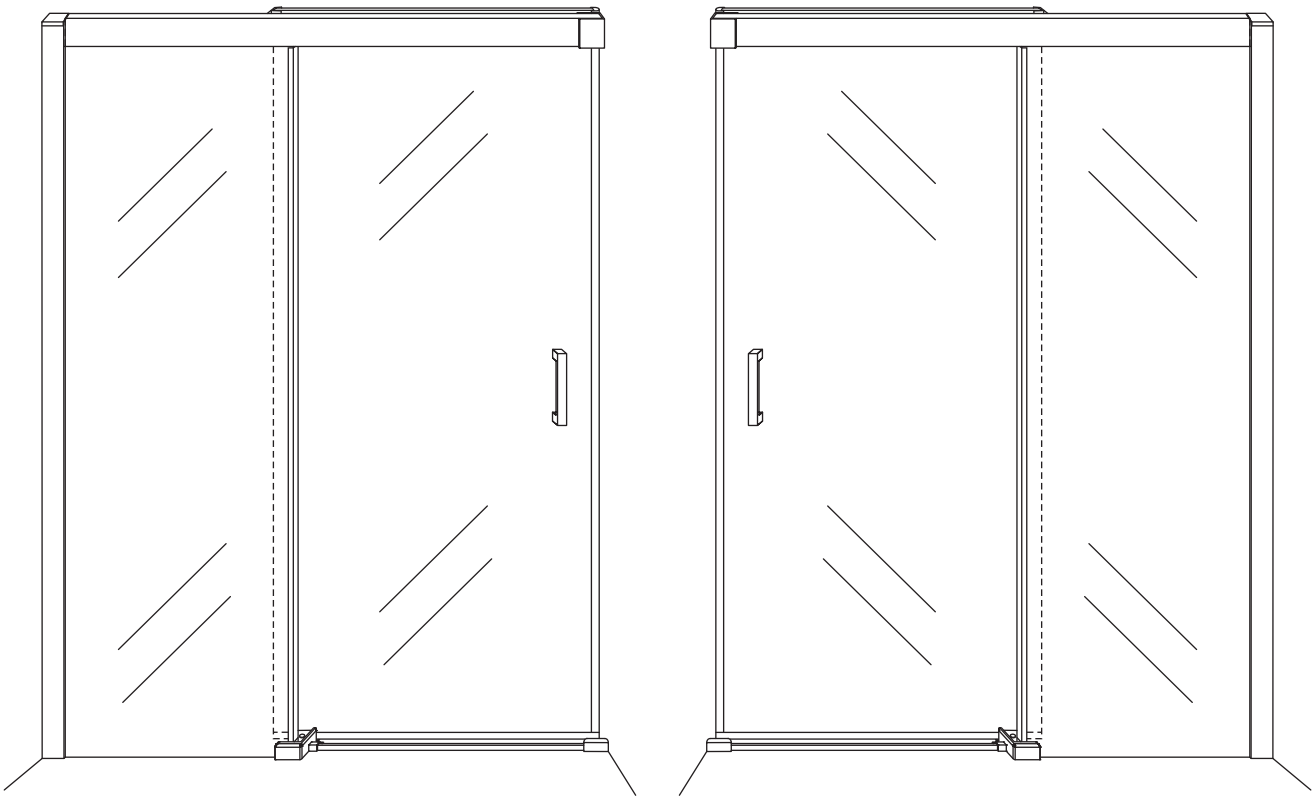



Zonder NANO

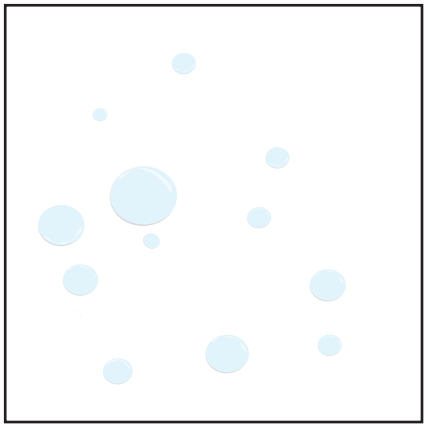

NANO

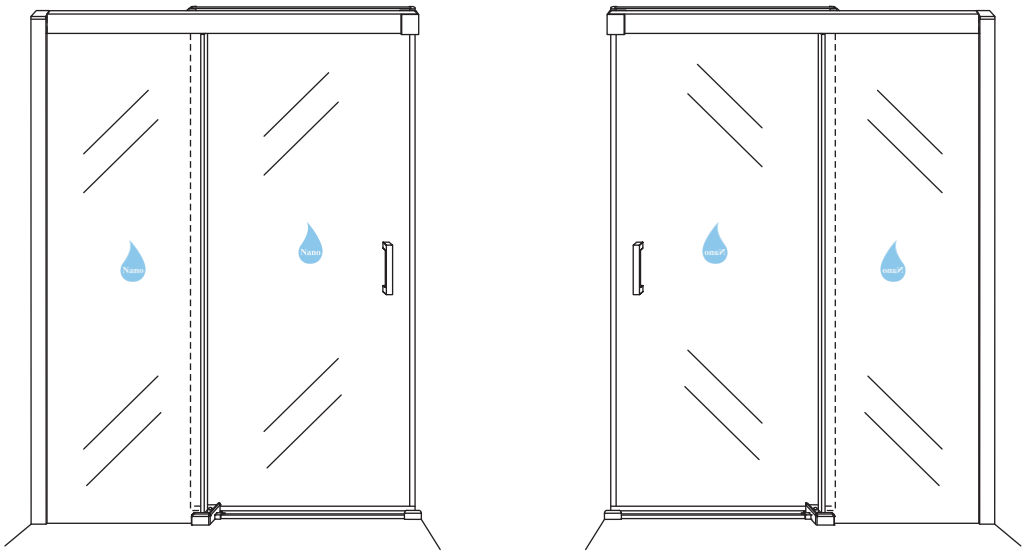

beide zijden NANO behandeld

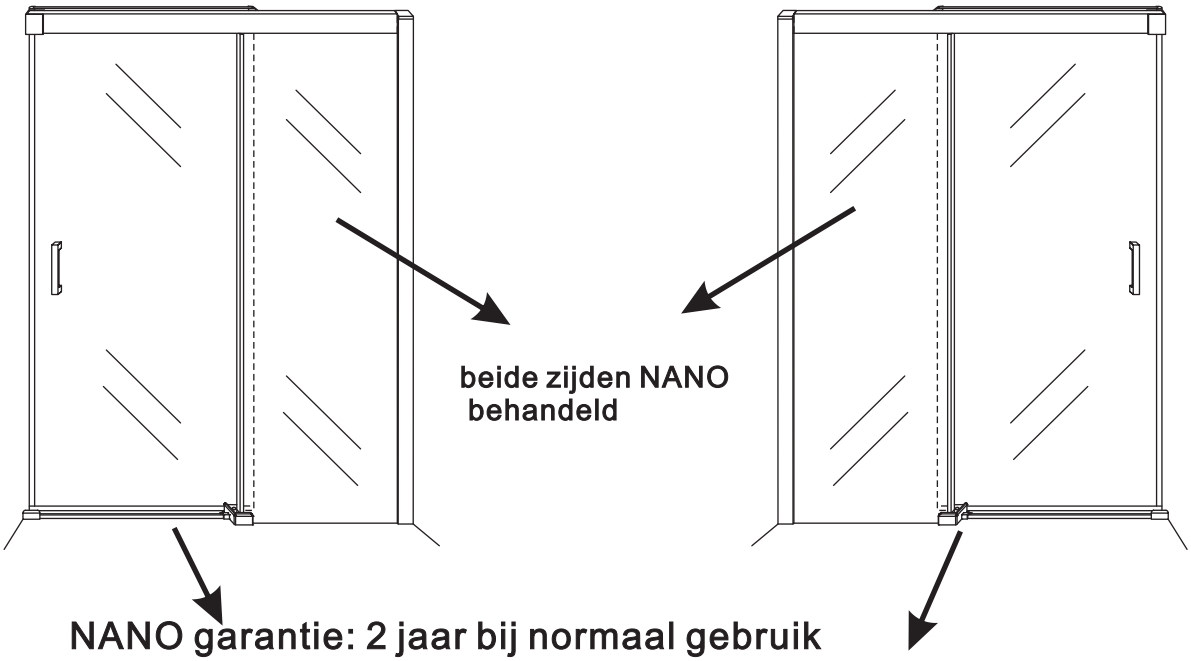

beide zijden NANO behandeld

NANO garantie: 2 jaar bij normaal gebruik

LET OP: gebruik geen grove scherpe voorwerpen, zoals schuursponsjes of staalwol om het glas schoon te maken.

1

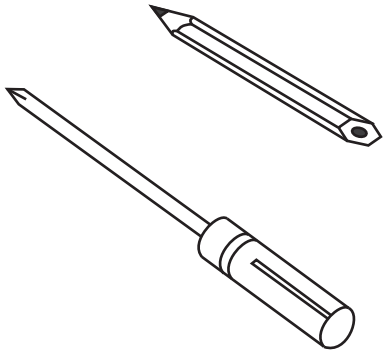

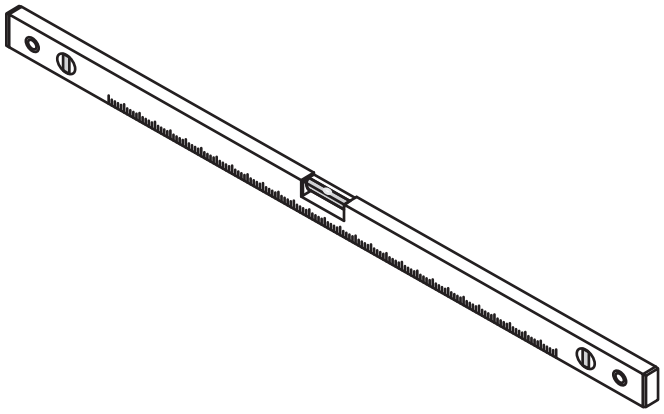

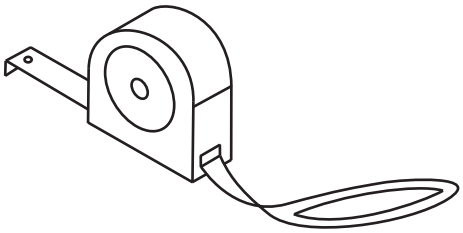

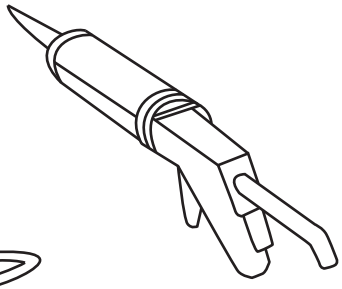

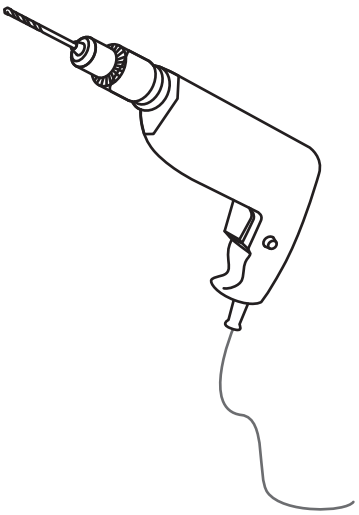

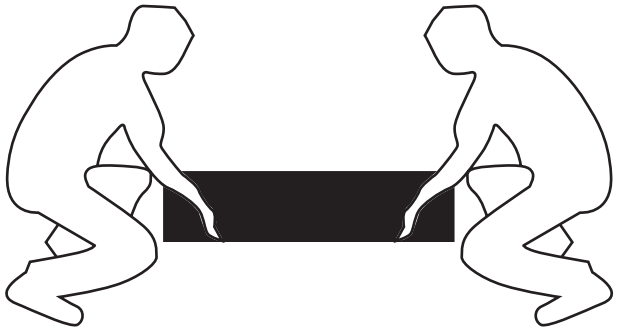







Opening rechts

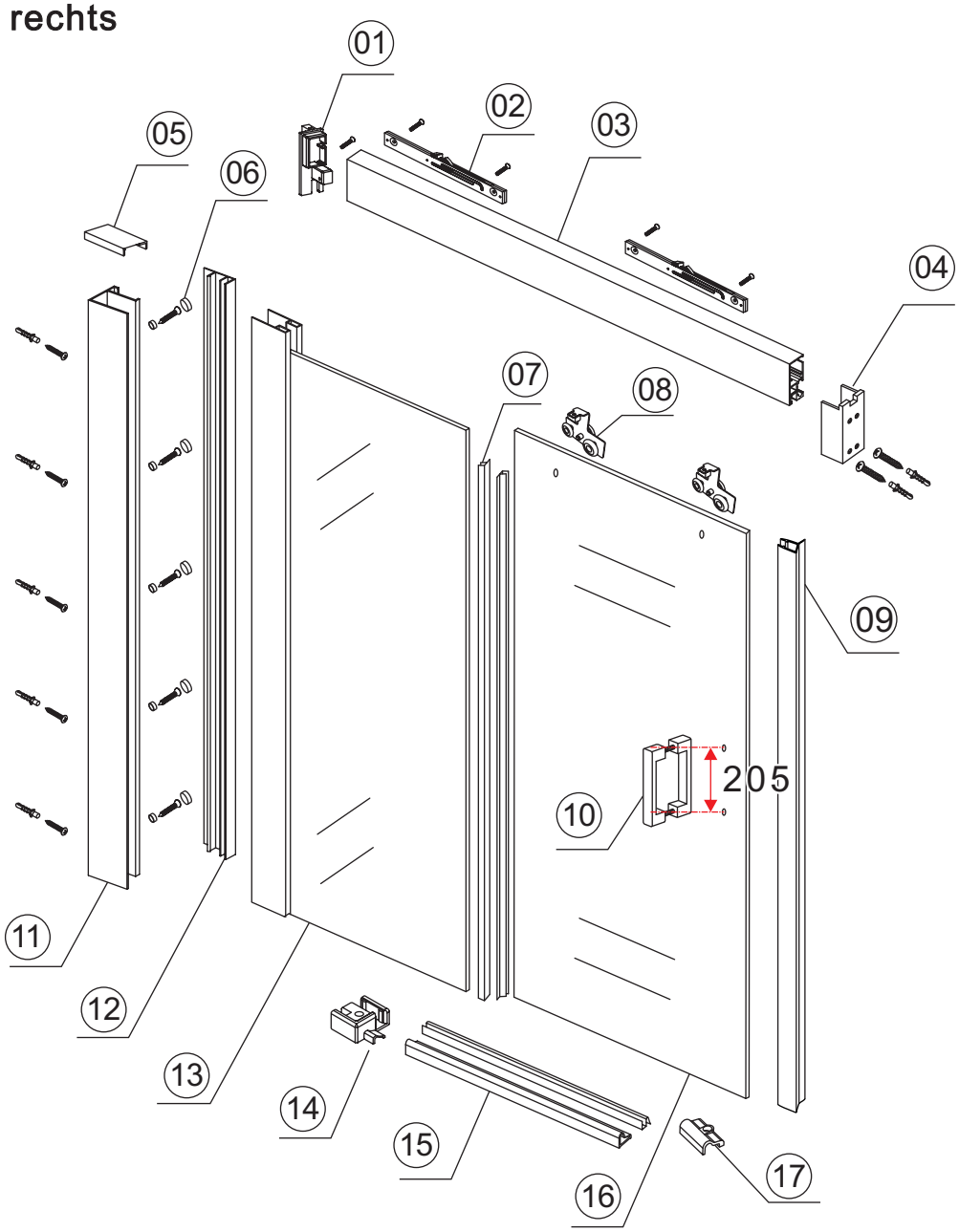

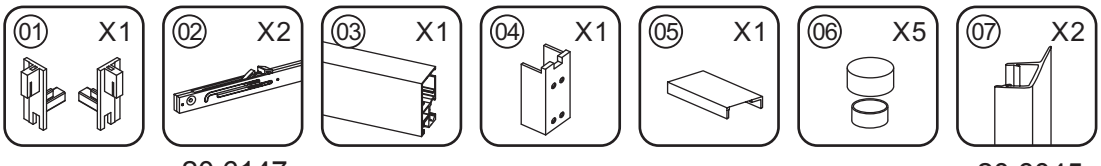

20.6147

20.6045

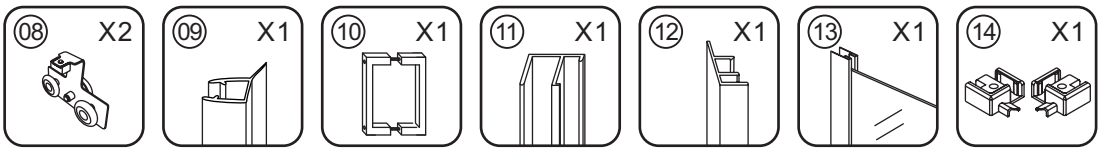

29.6239

20.6099

X

20.6856

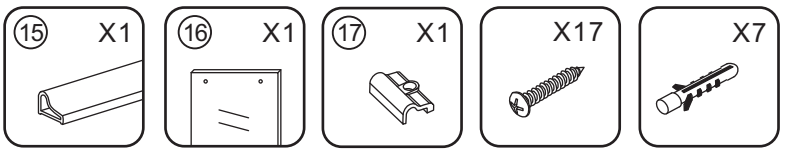

20.6063

X



3

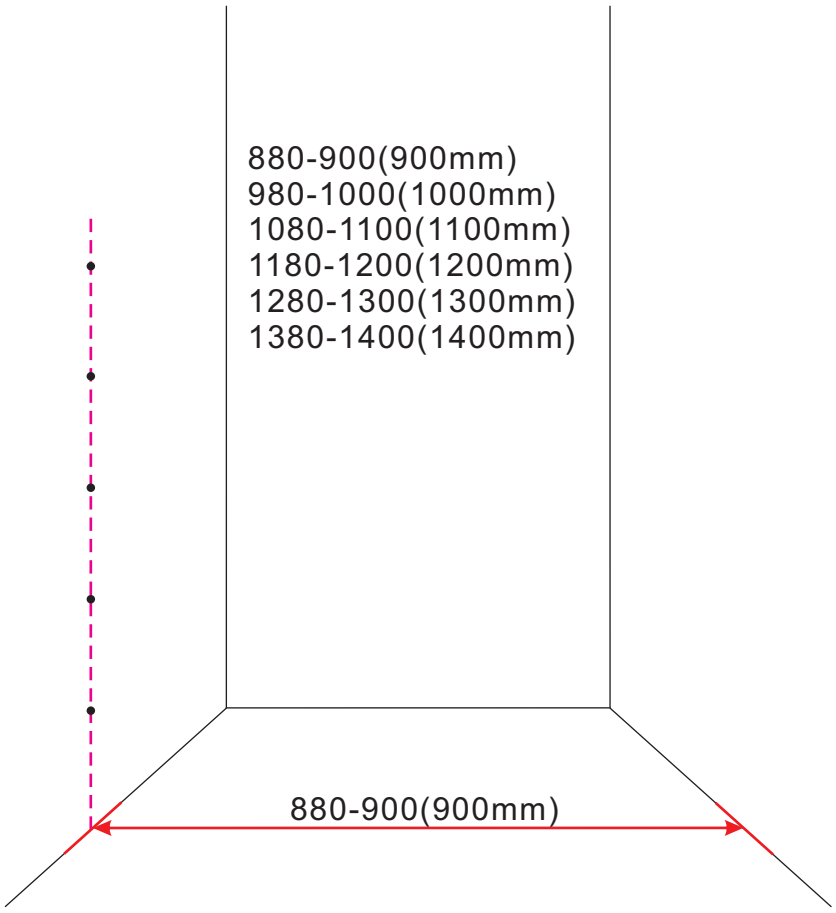
880-900(900mm)
980-1000(1000mm)
1080-1100(1100mm)
1180-1200(1200mm)
1280-1300(1300mm)
1380-1400(1400mm)
880-900(900mm)

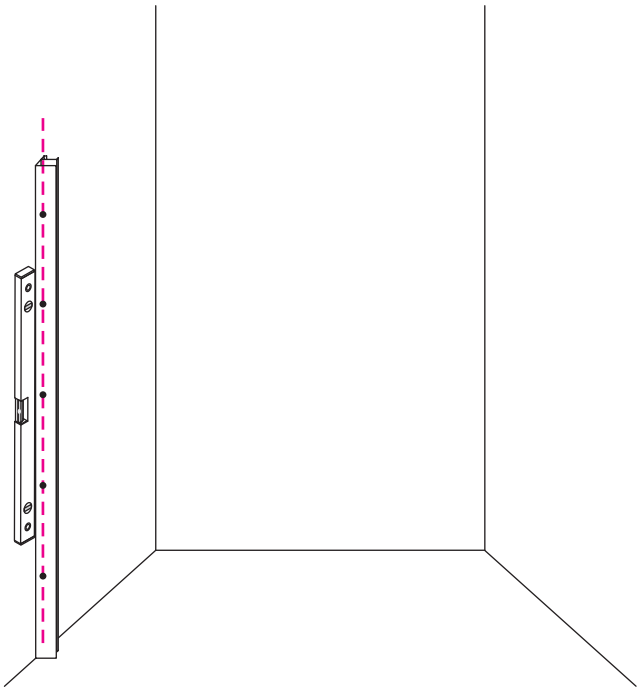

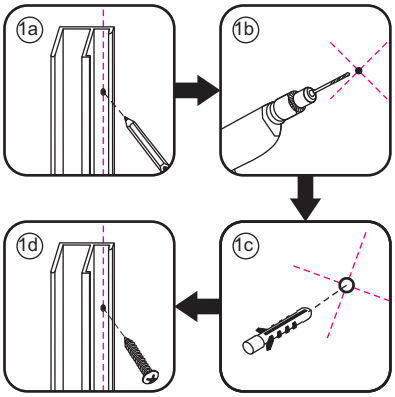
1a
1b
1c
1d

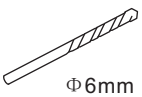
Φ6mm


X5
Φ6x30

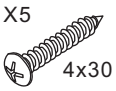
X5
4x30




Kg



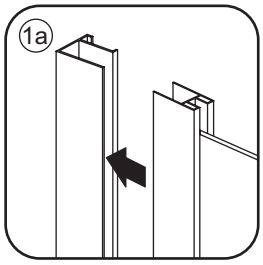

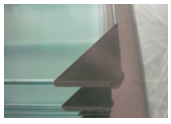

Attentie: Verwijder de hoekprotectie pas als de wand in de rails geplaatst wordt.

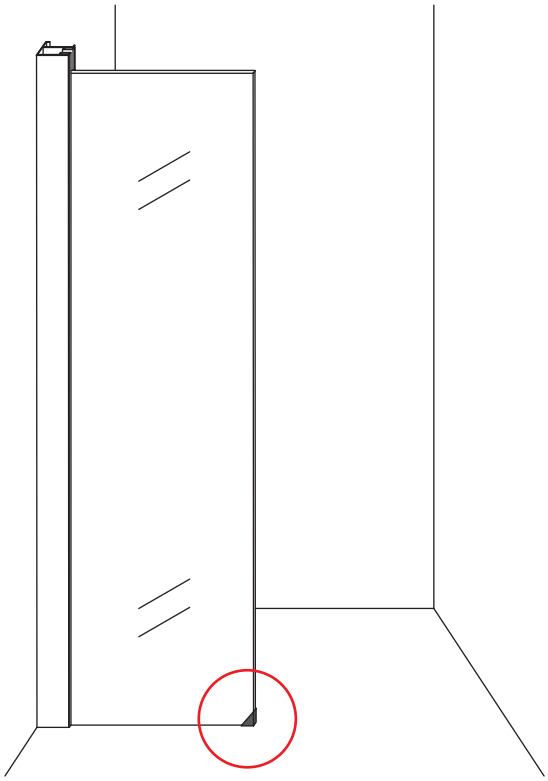

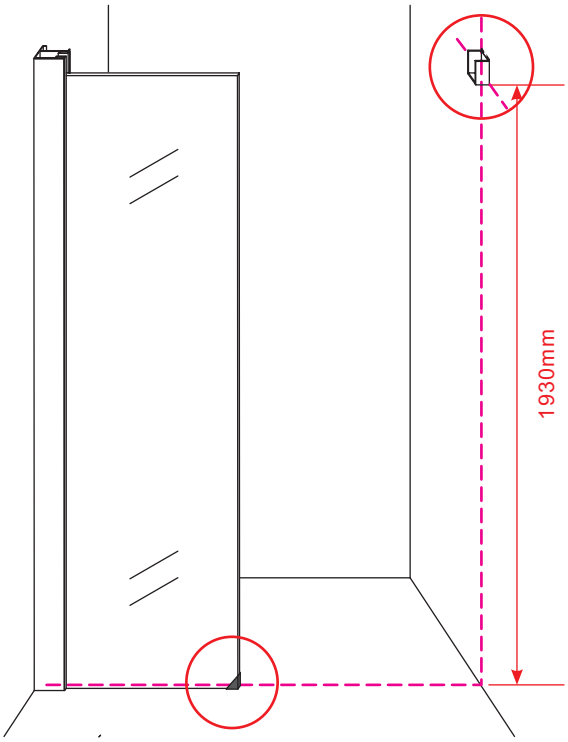

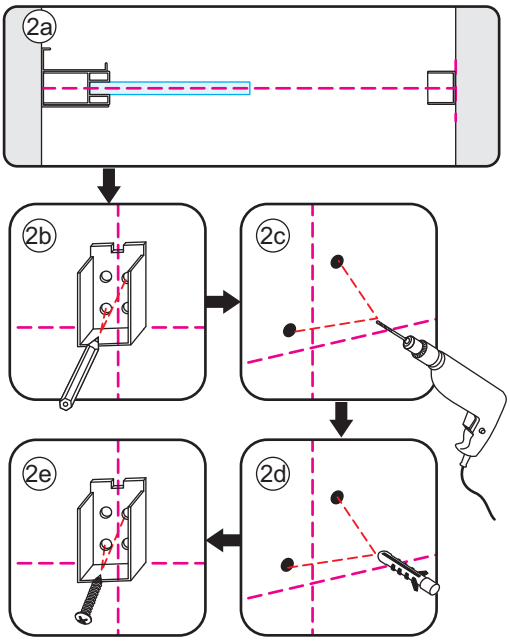



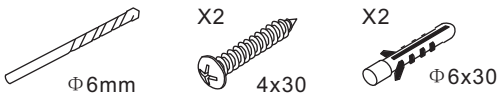

5

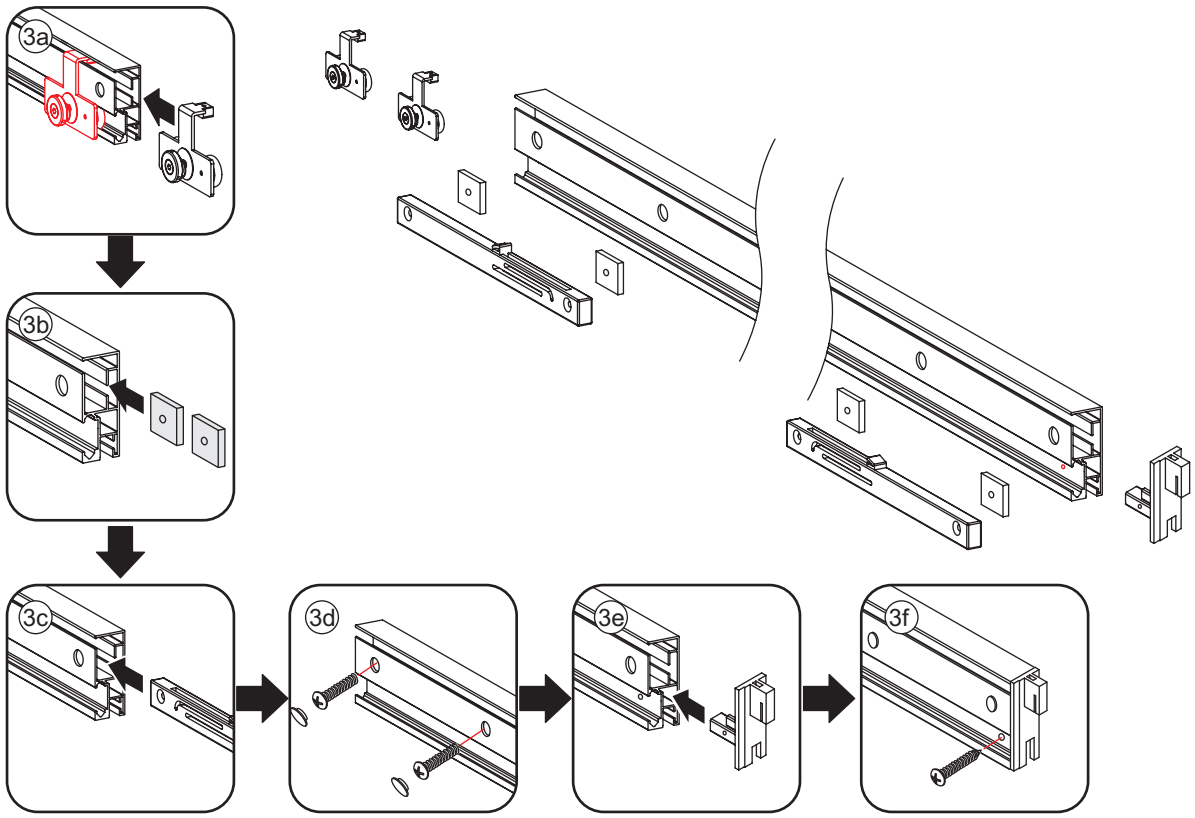



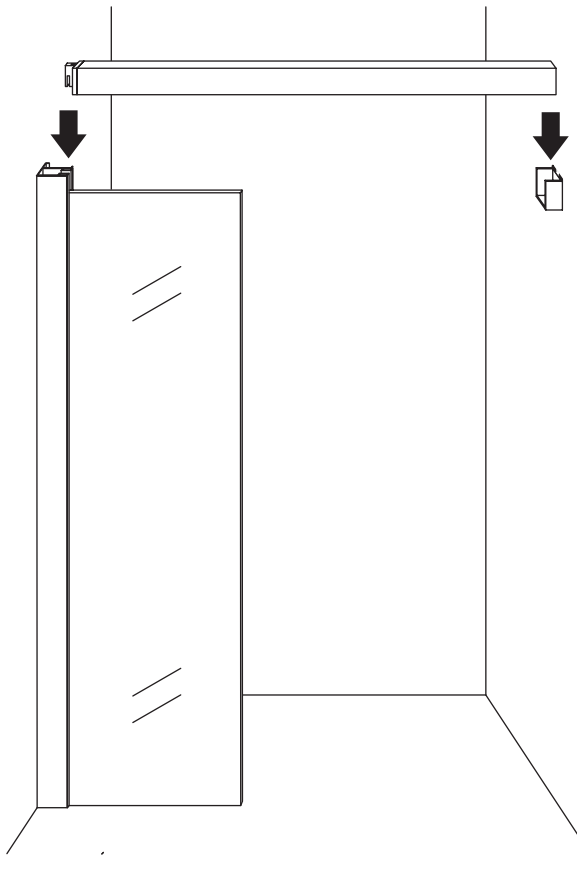

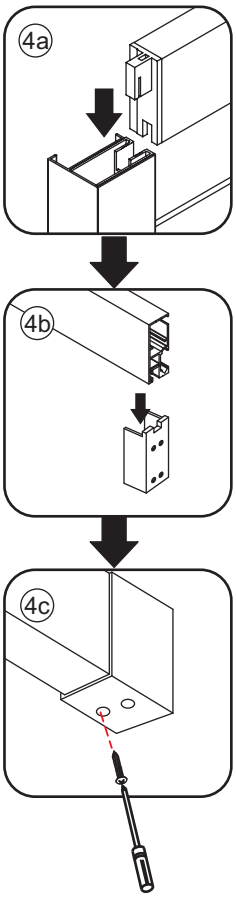

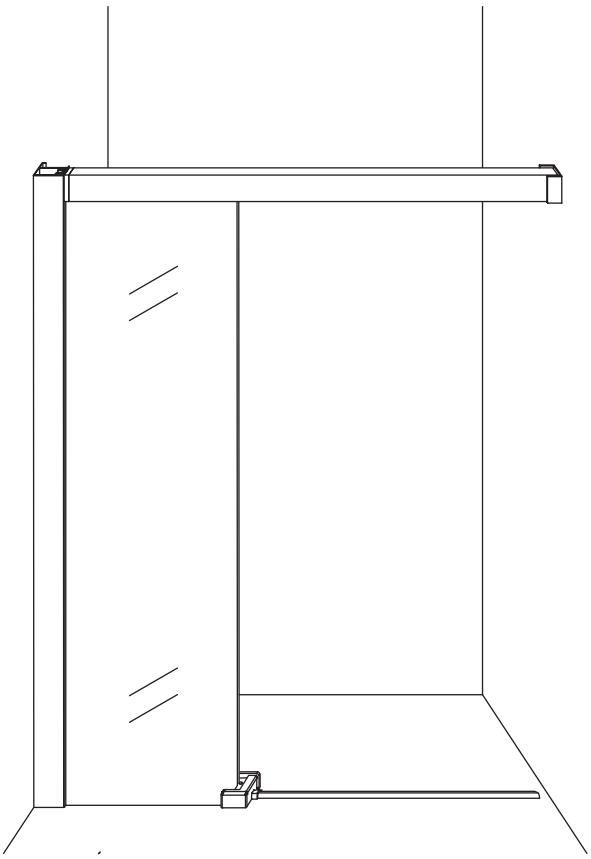

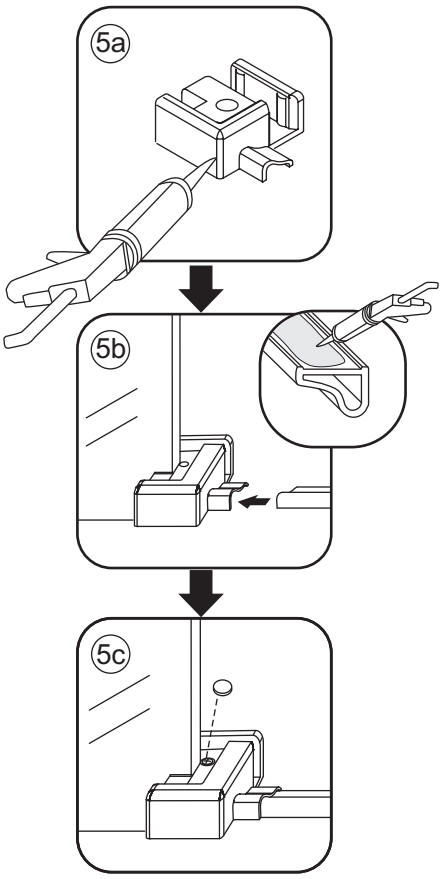
5a
5b
5c

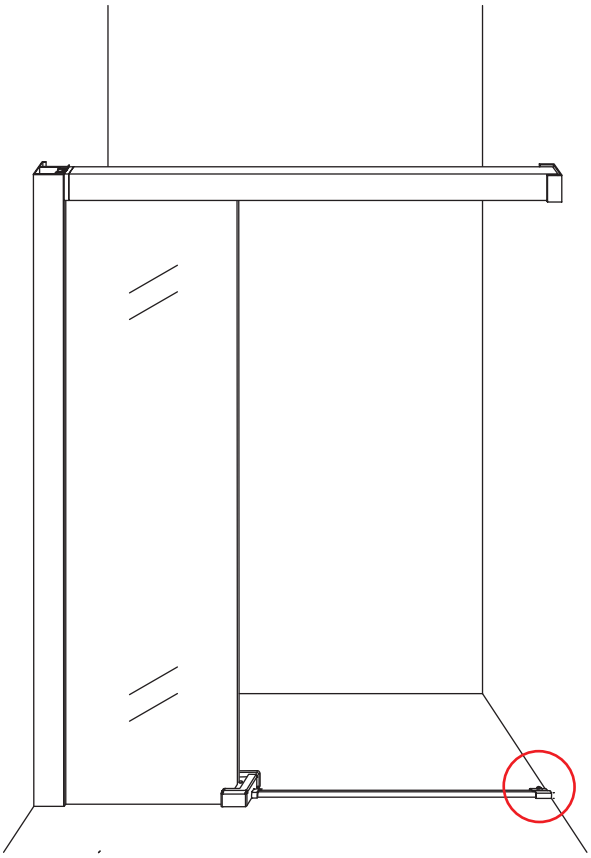

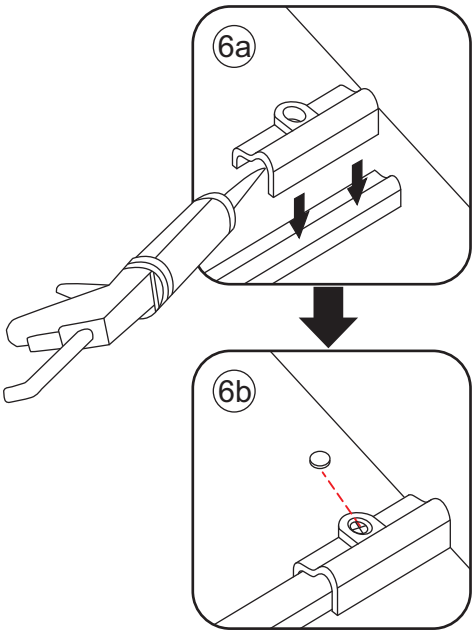
6a
6b


Kg

7

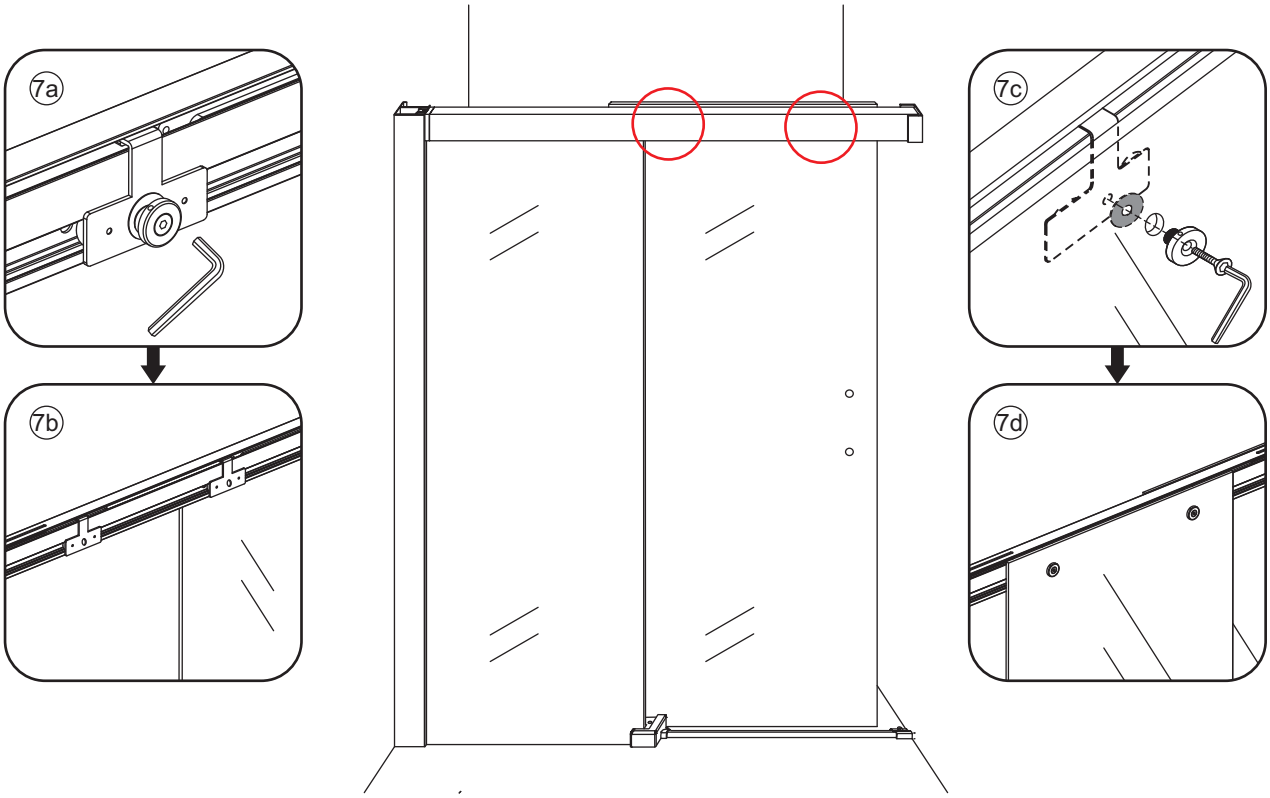

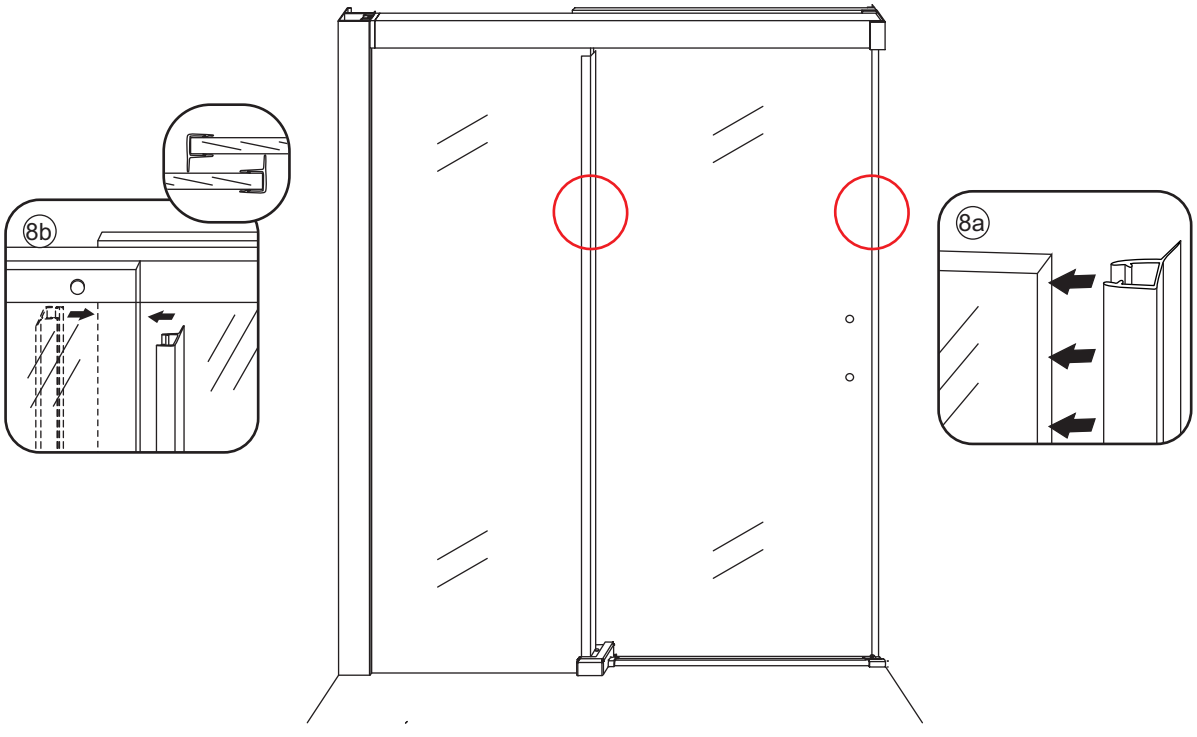



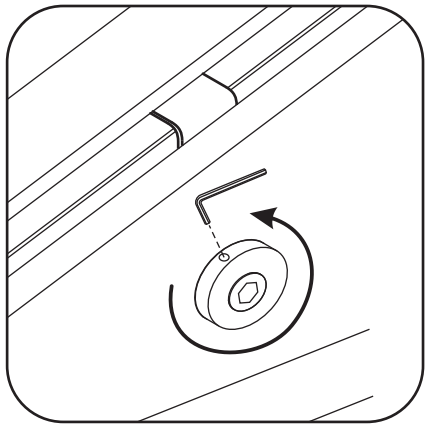

Level

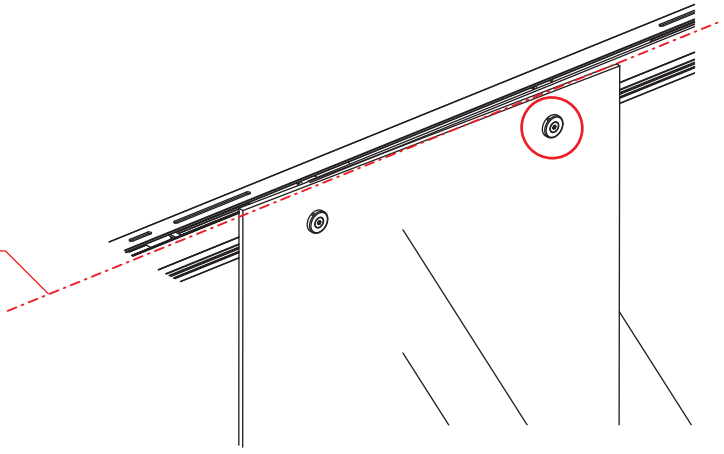

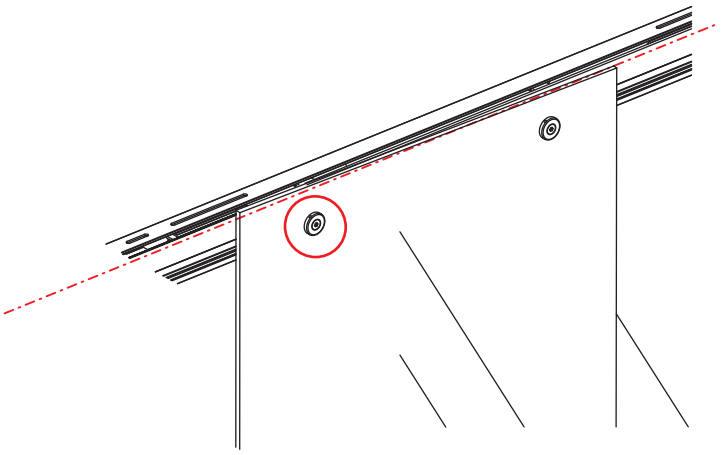

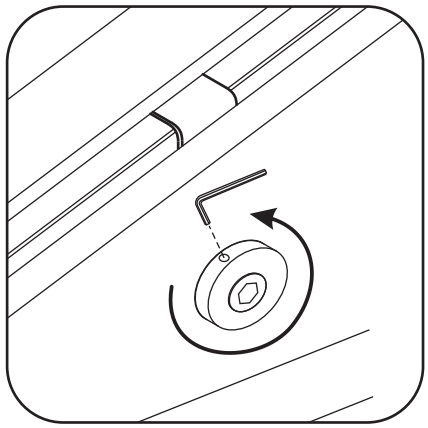

Level

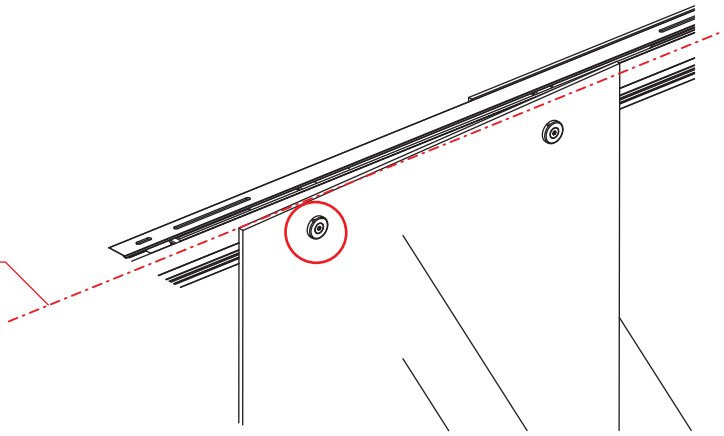

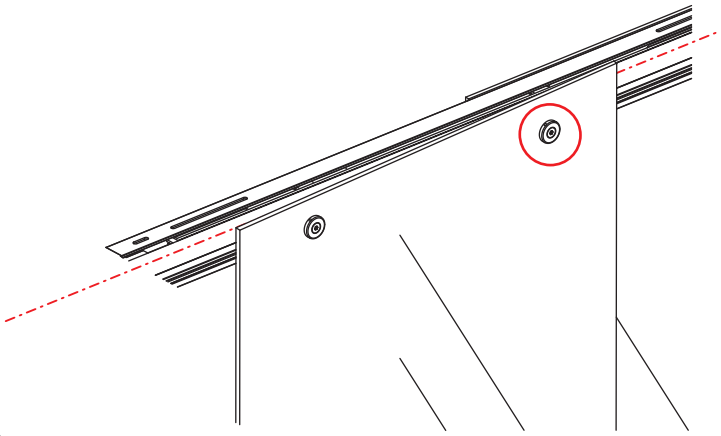







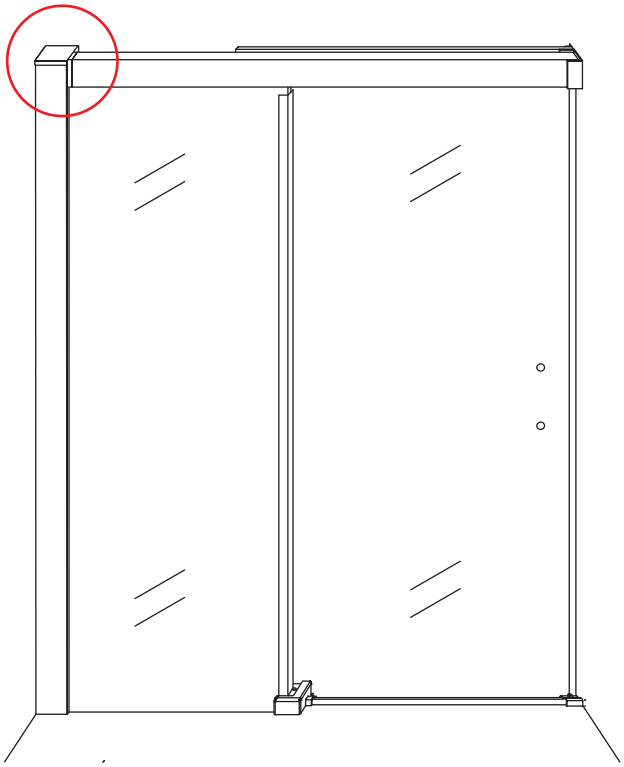

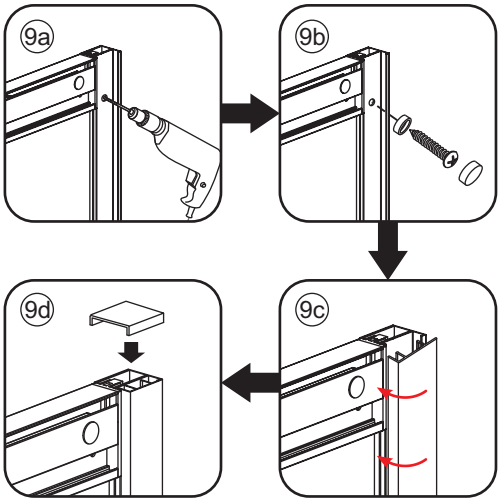

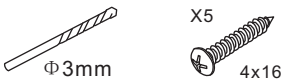

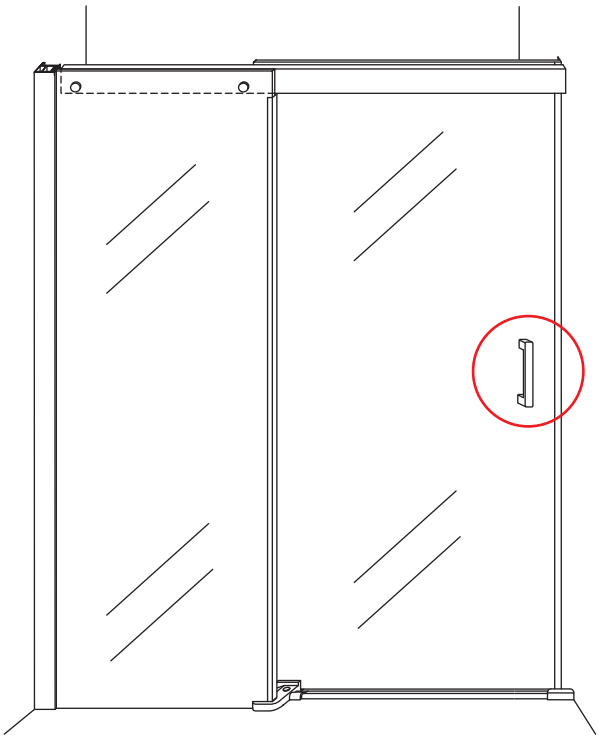

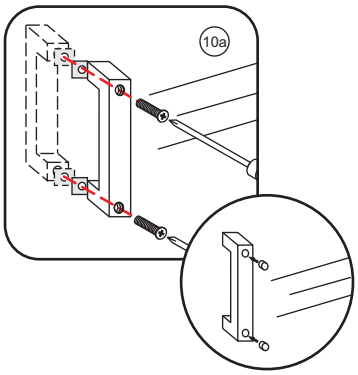

Voorzie alleen de buitenzijde van de cabine van siliconenkit.





Opening links

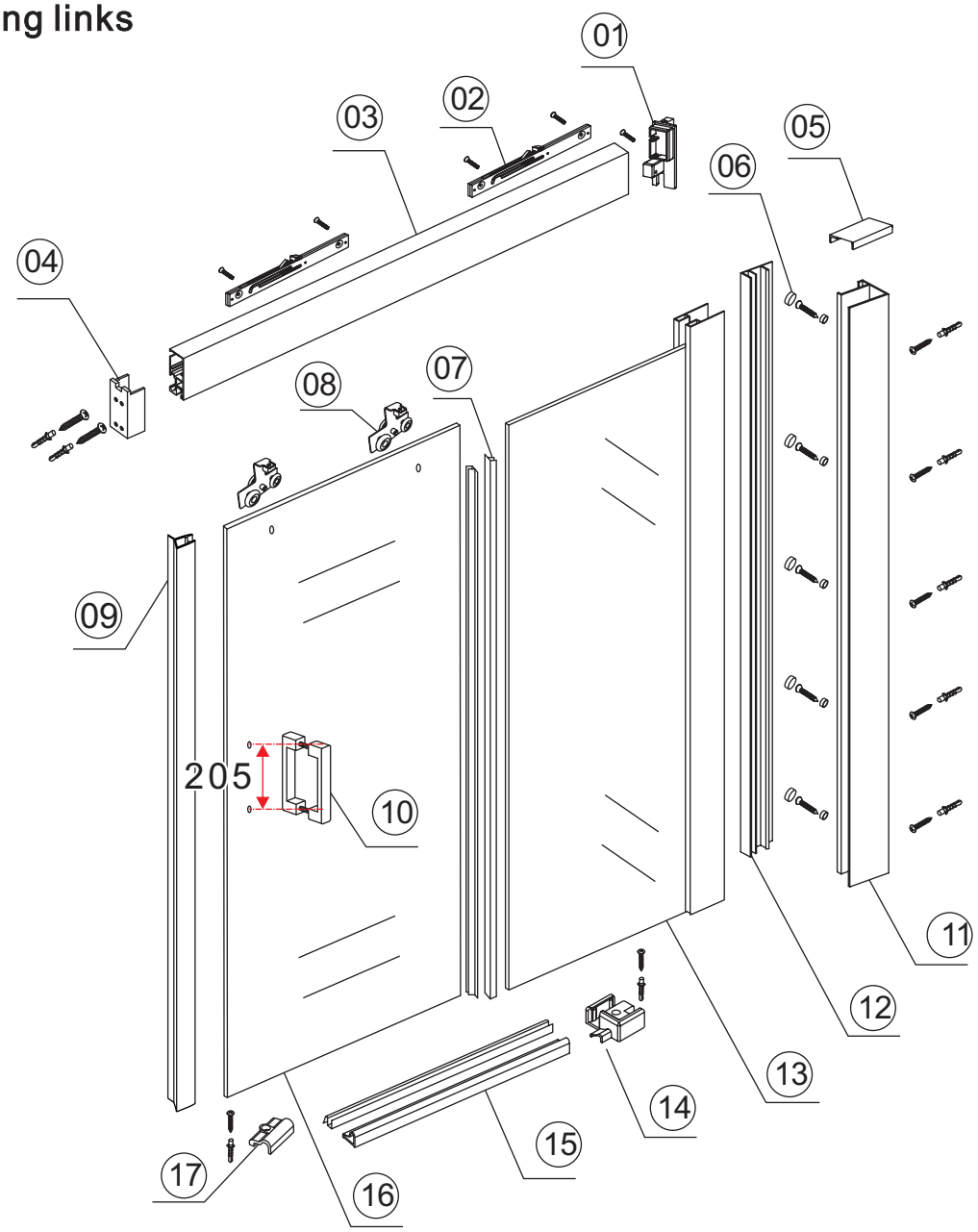

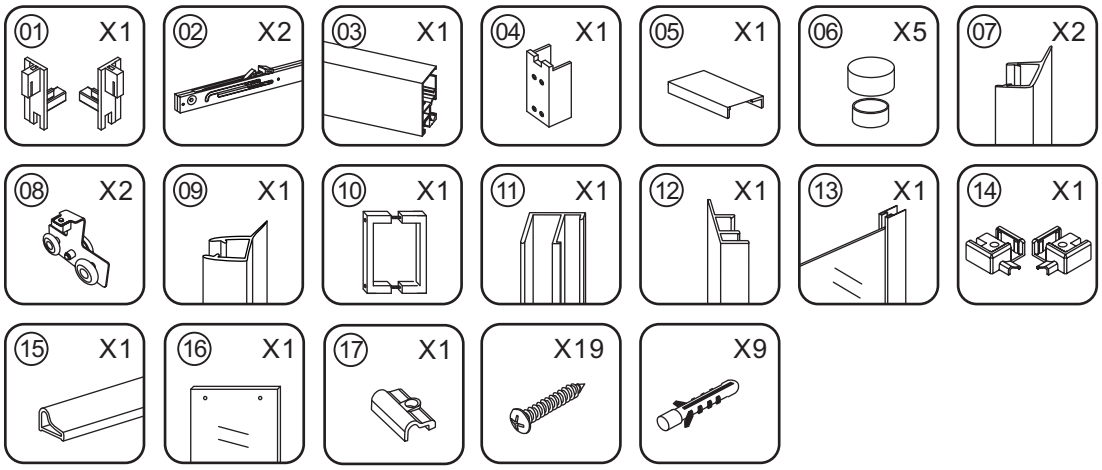



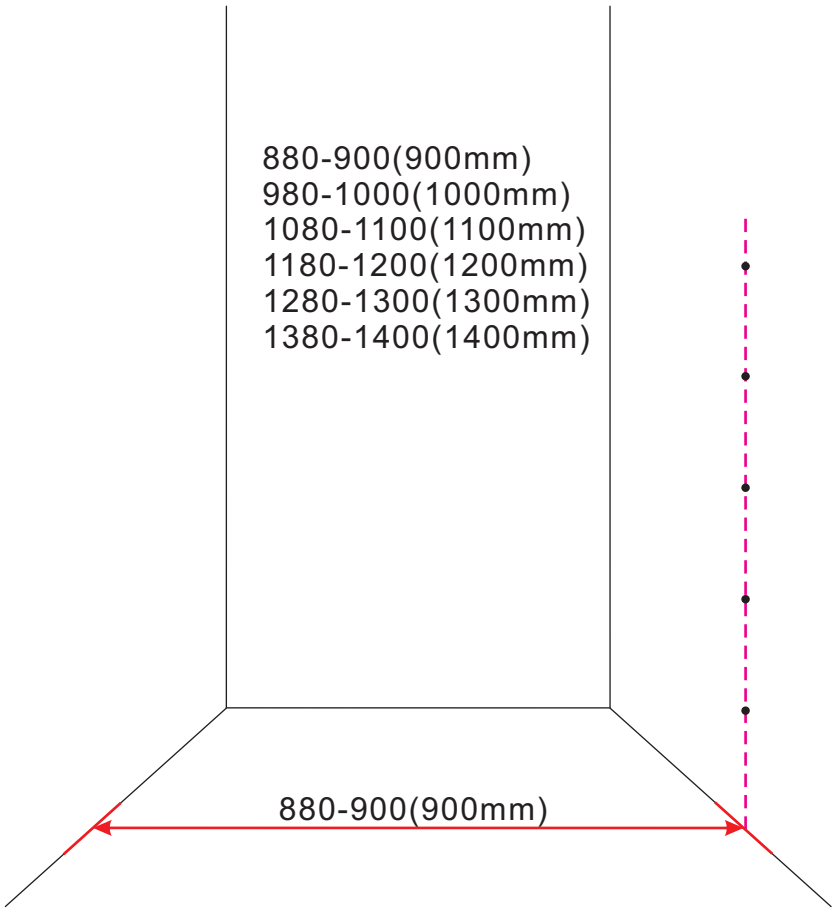
880-900(900mm)
980-1000(1000mm)
1080-1100(1100mm)
1180-1200(1200mm)
1280-1300(1300mm)
1380-1400(1400mm)
880-900(900mm)

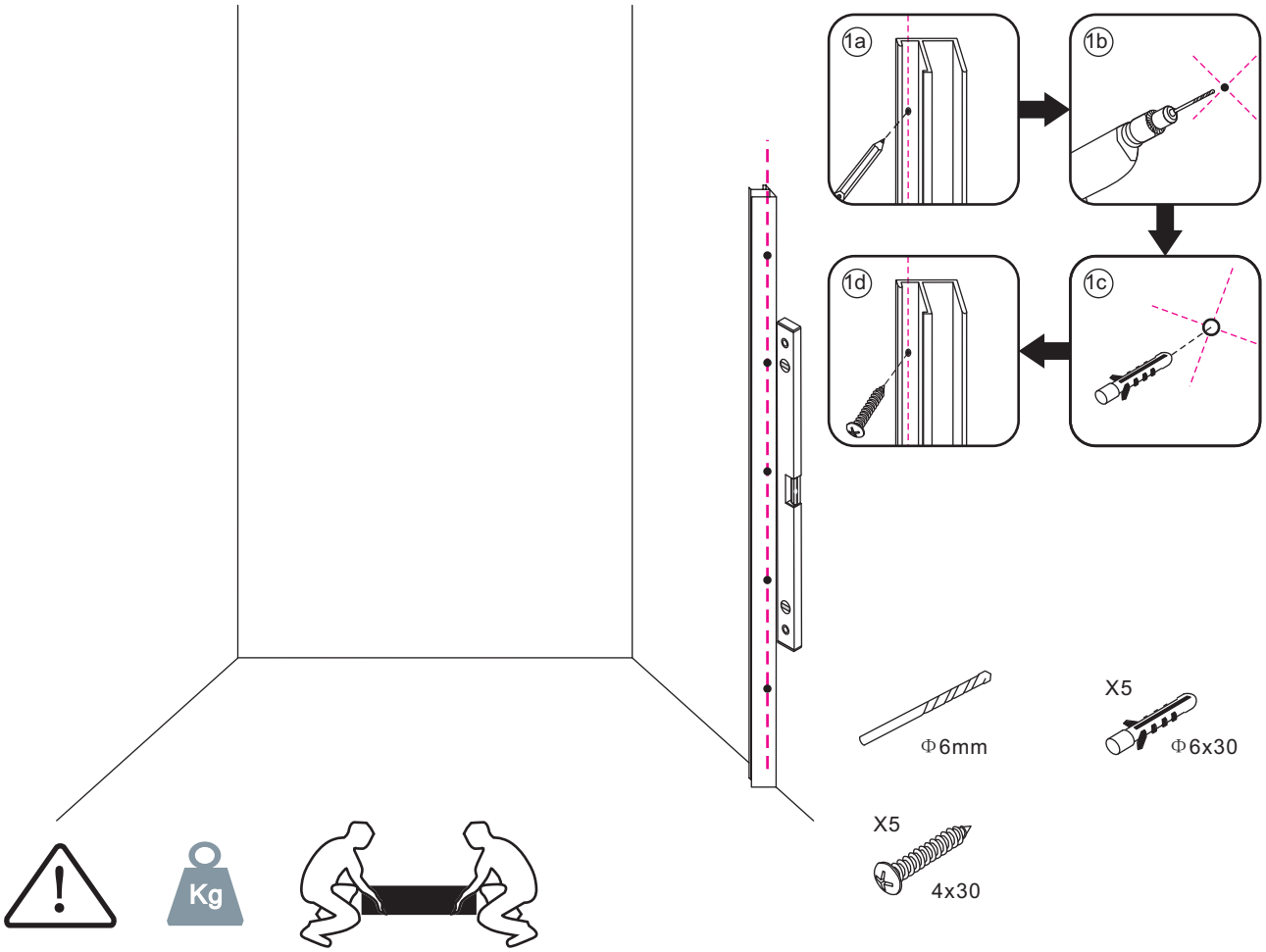
1a
1b
1c
1d
Φ6mm
X5
Φ6x30
X5
4x30
Kg

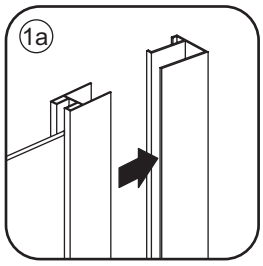

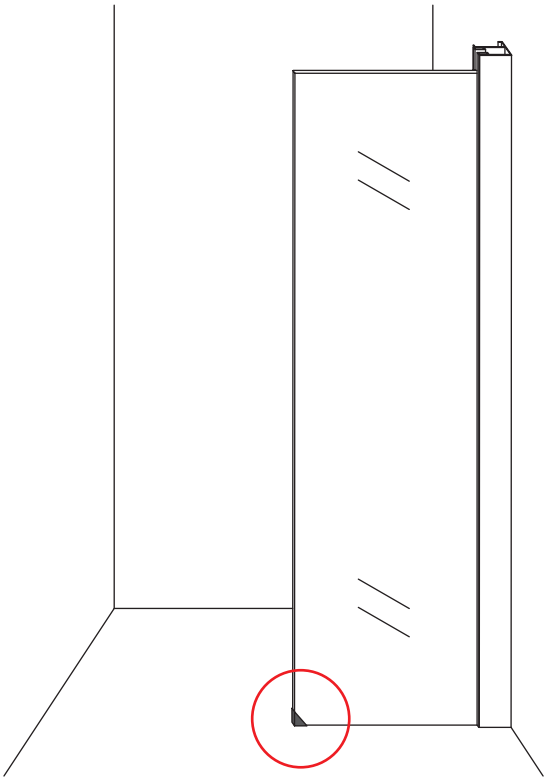

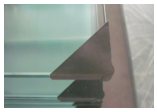

Attentie: Verwijder de hoekprotectie pas als de wand in de rails geplaatst wordt.

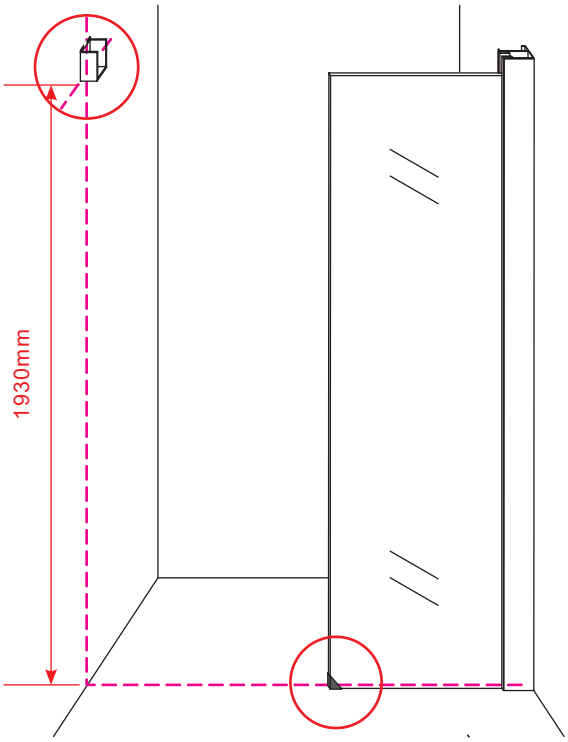

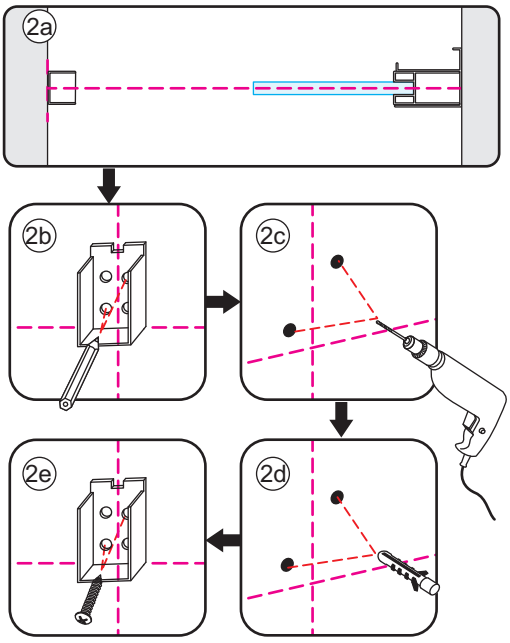







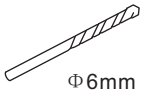

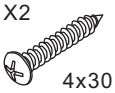



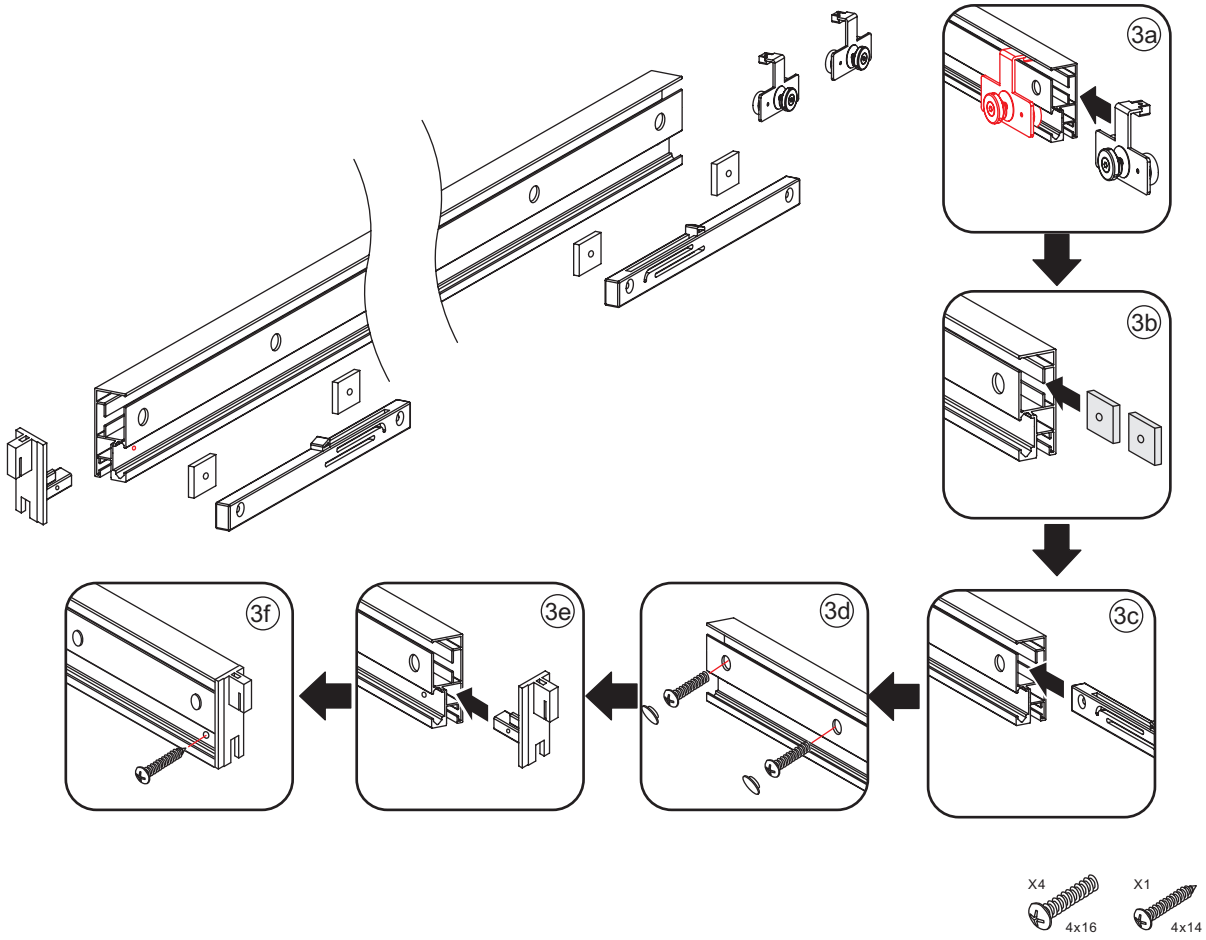
3a
3b
3c
3d
3e
3f

X4
4x16
X1
4x14

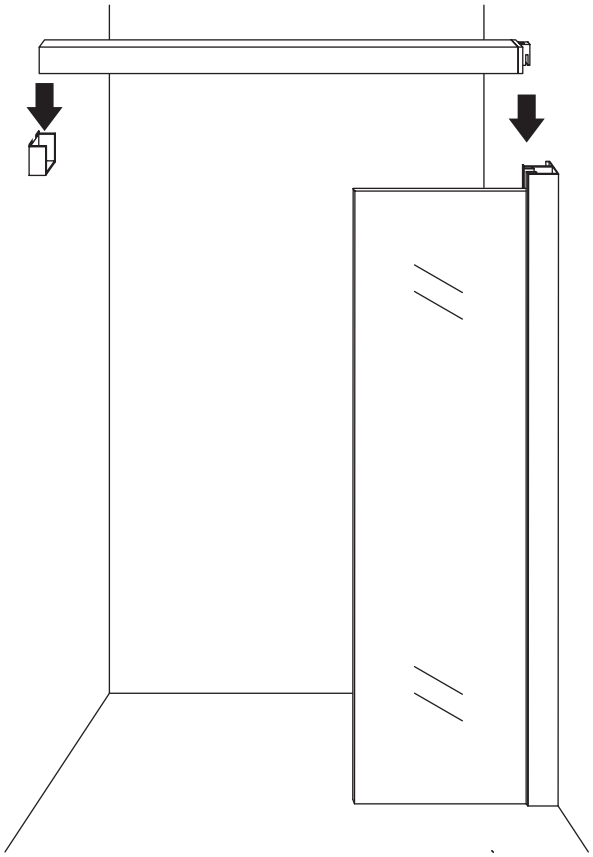

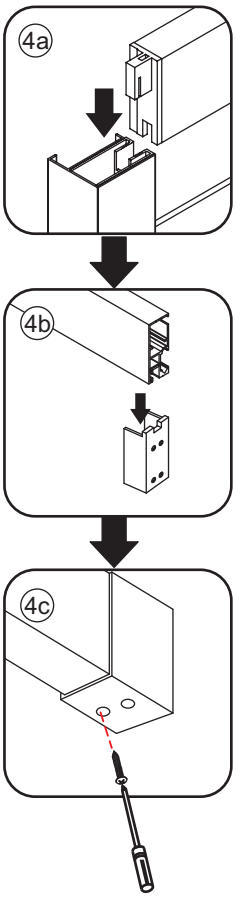
4a
4b
4c

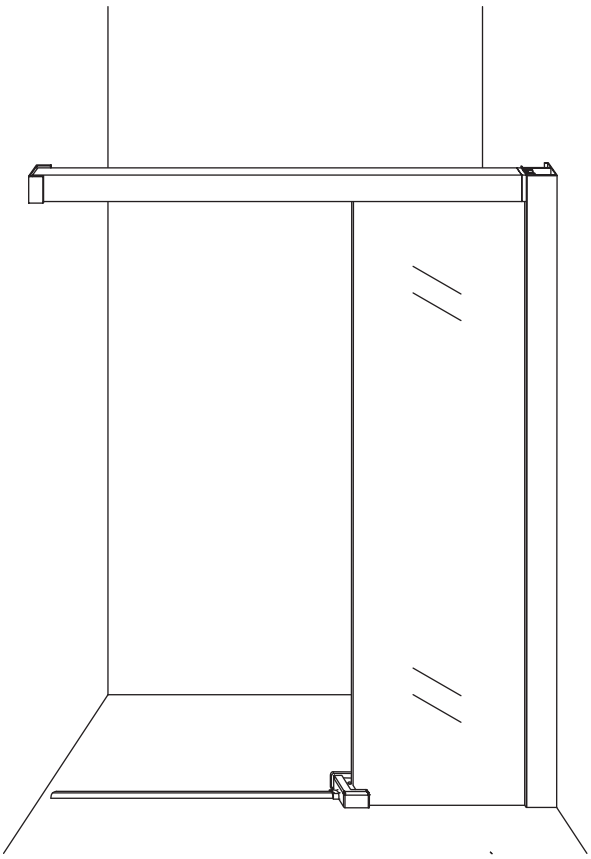

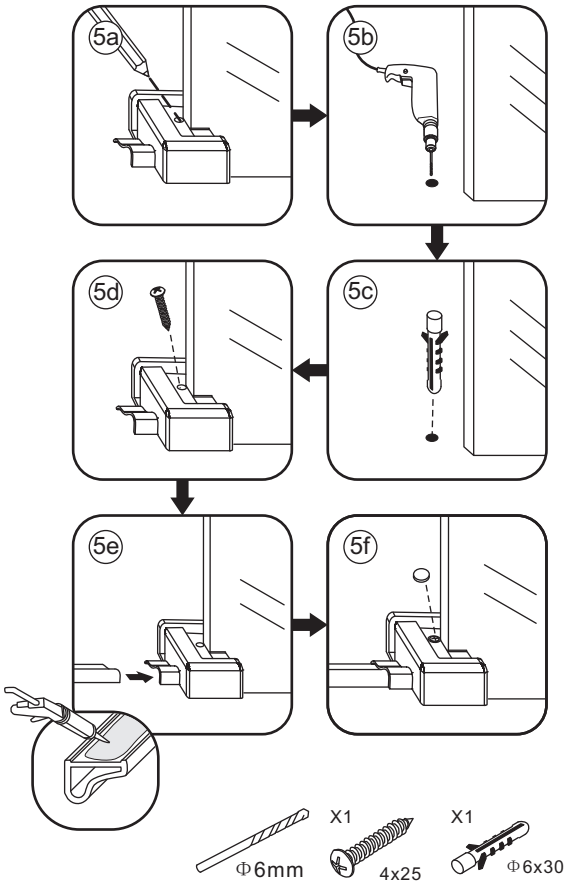
5a
5b
5c
5d
5e
5f
X1
Φ6mm
X1
4x25
X1
Φ6x30

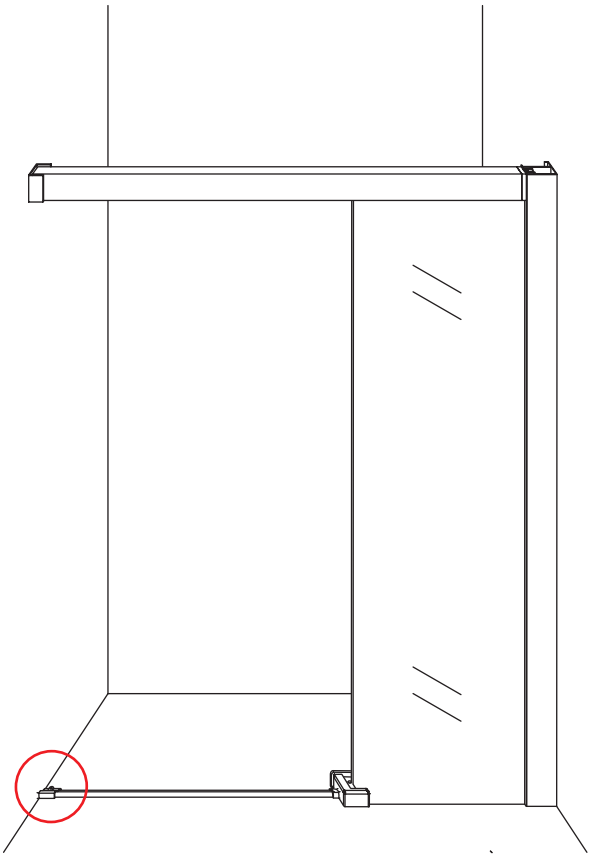

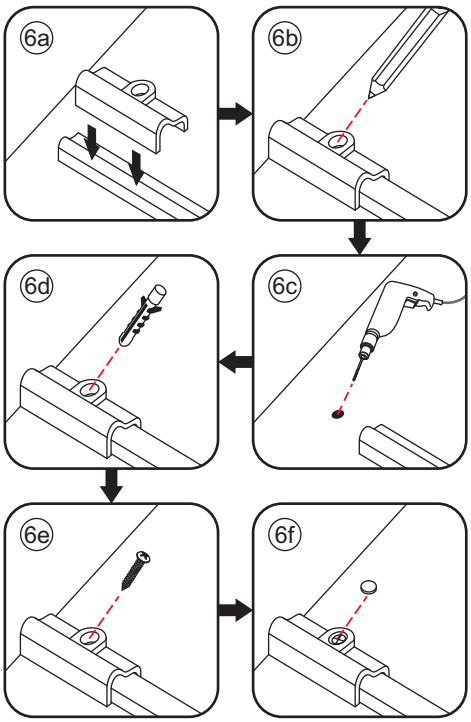
6a
6b
6c
6d
6e
6f
X1
Φ6mm
X1
4x25
X1
Φ6x30


Kg

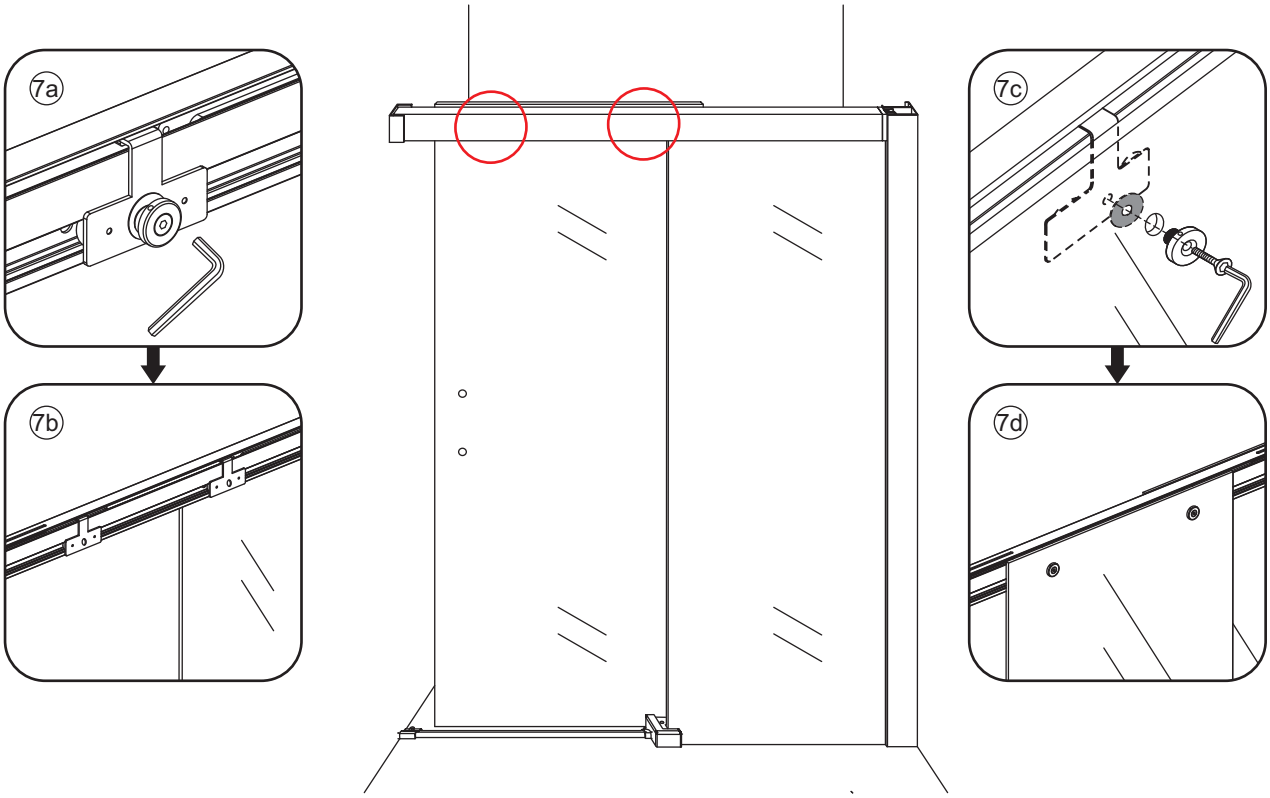
7a
7b
7c
7d

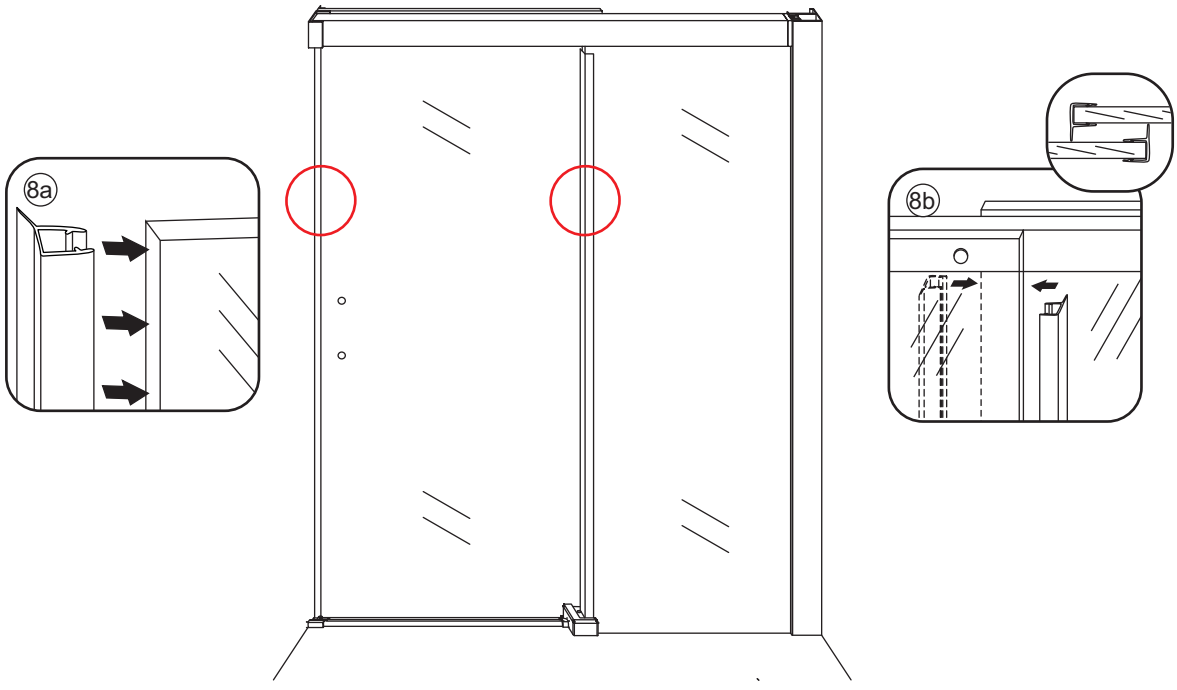
8a
8b


Kg

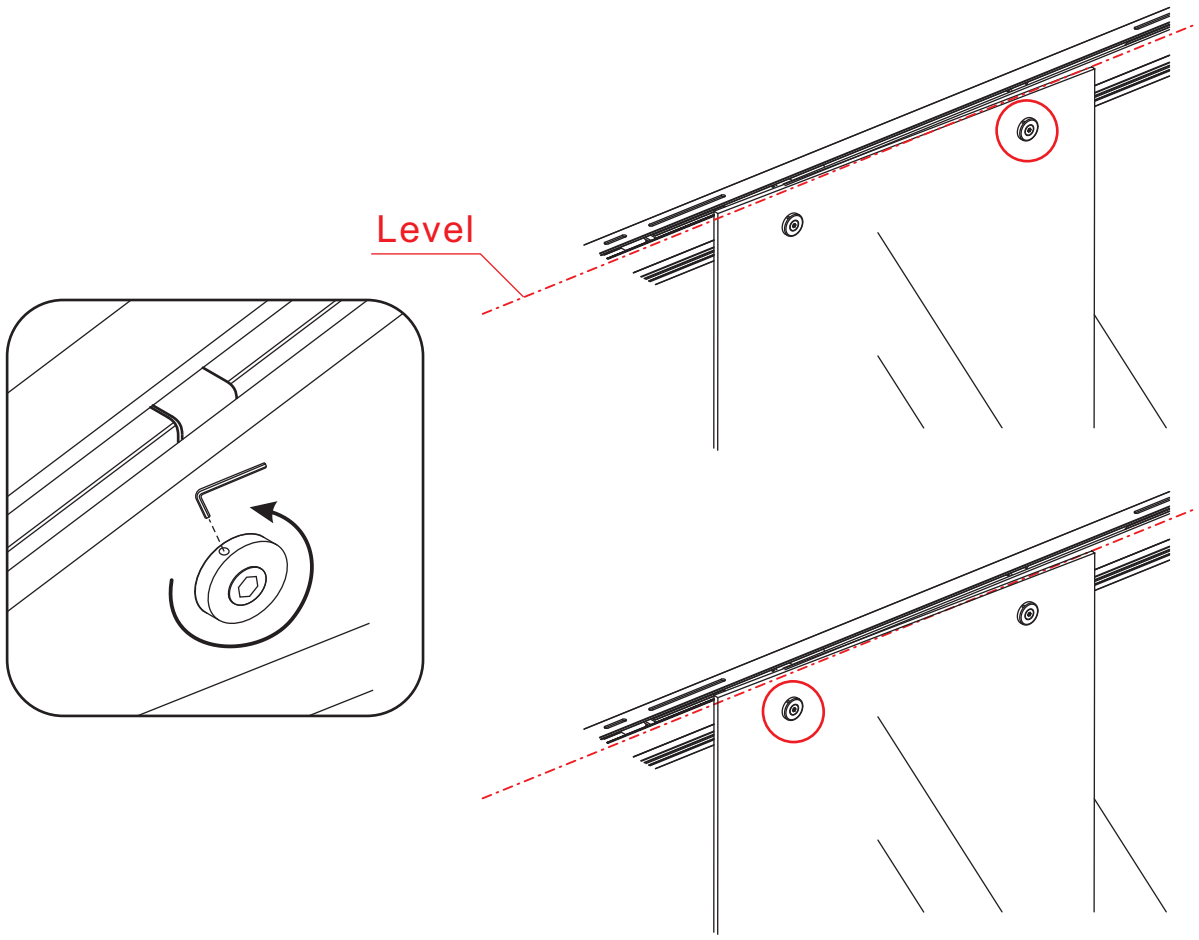
Level

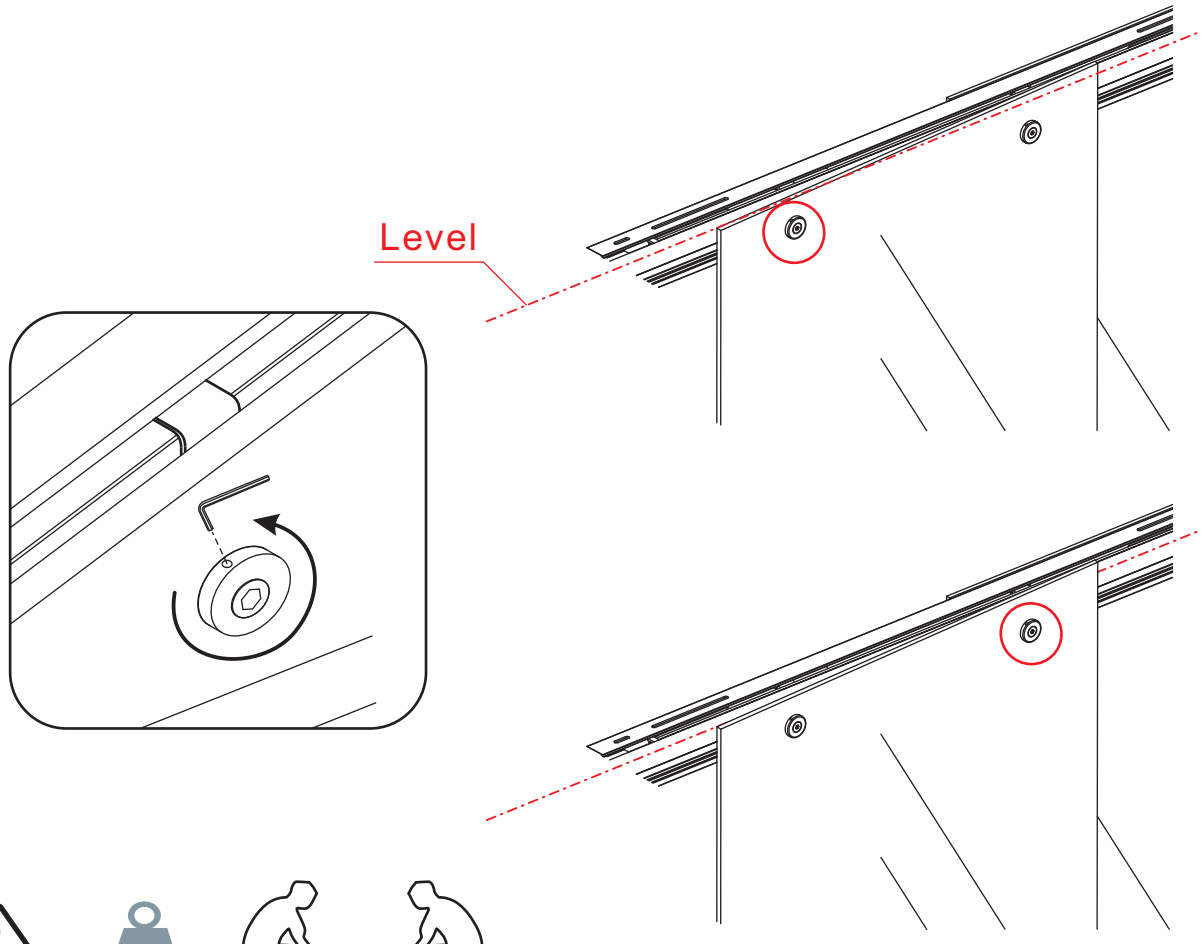
Level


Kg

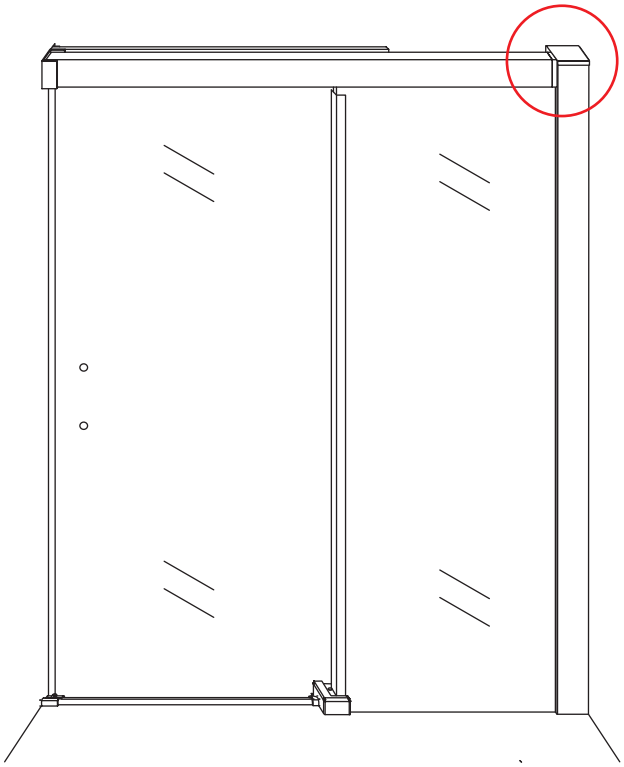

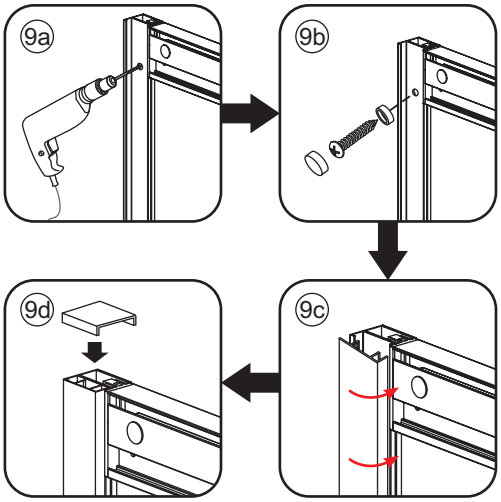

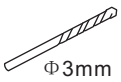

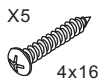

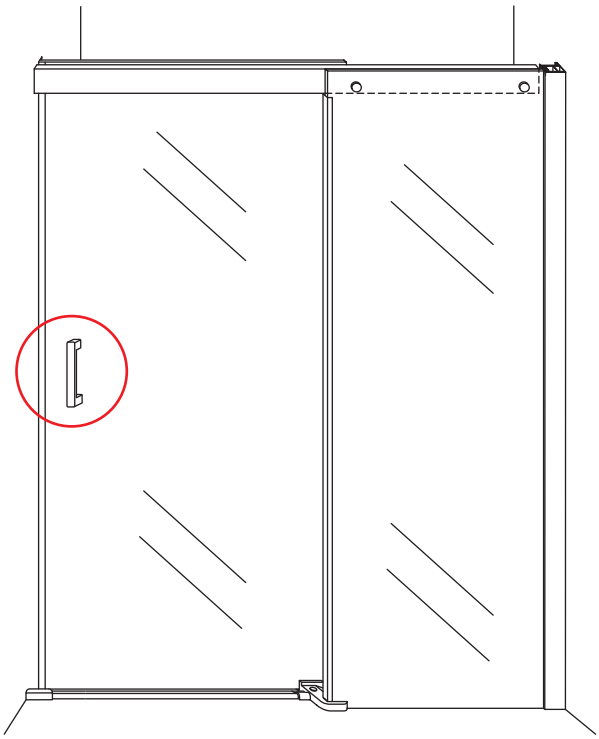

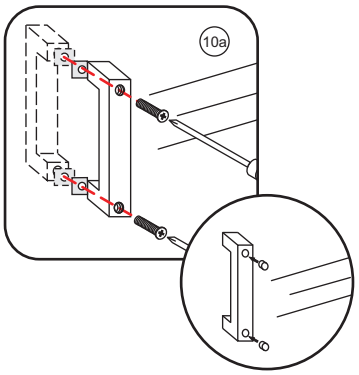

Voorzie alleen de buitenzijde van de cabine van siliconenkit.



