# INSTALLATIE VOORSCHRIFT

## Slide nis schuifdeur

1100 x 2000 x 8 mm nano helder glas

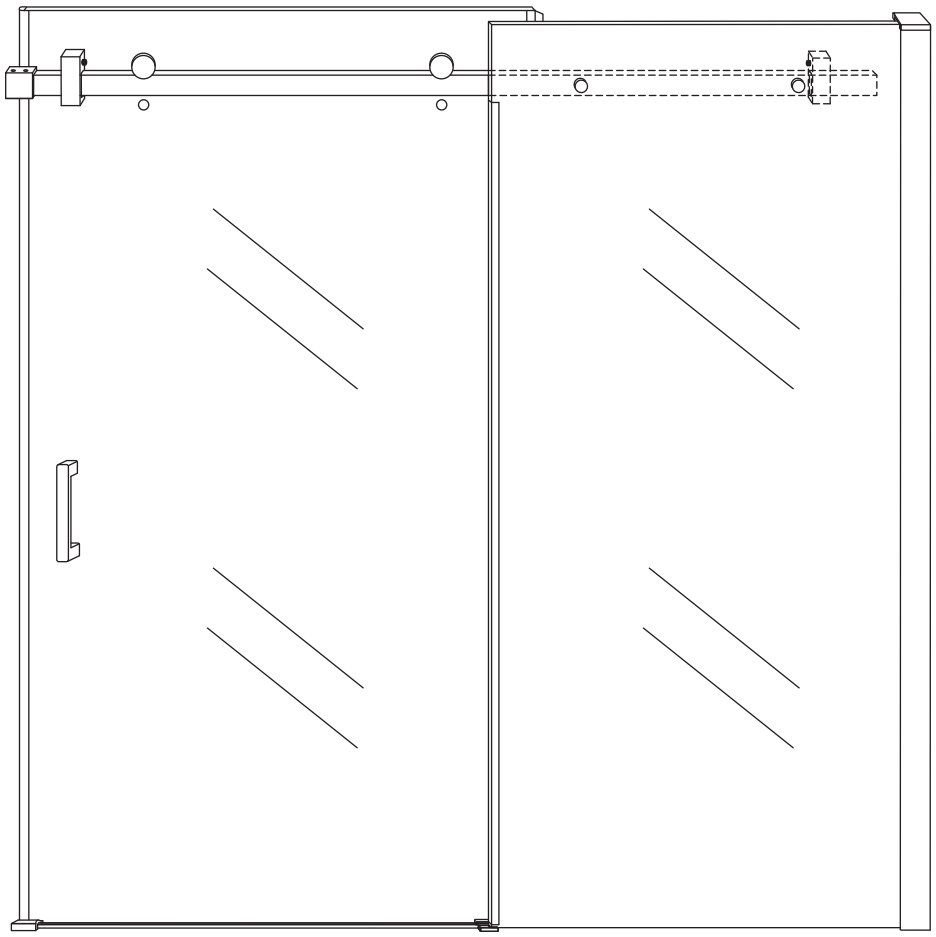



Zonder NANO

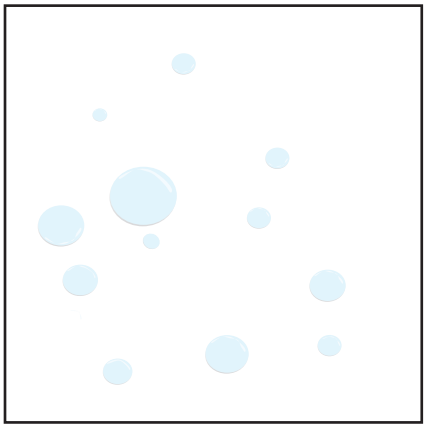

NANO

beide zijden NANO behandeld

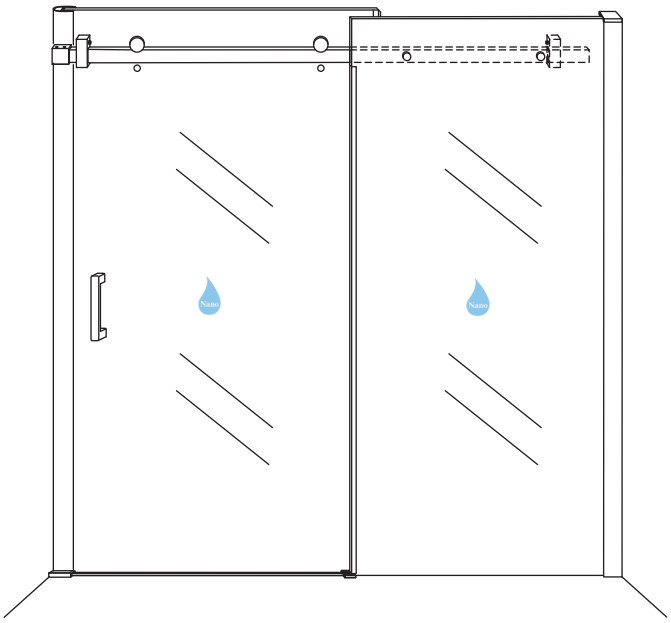

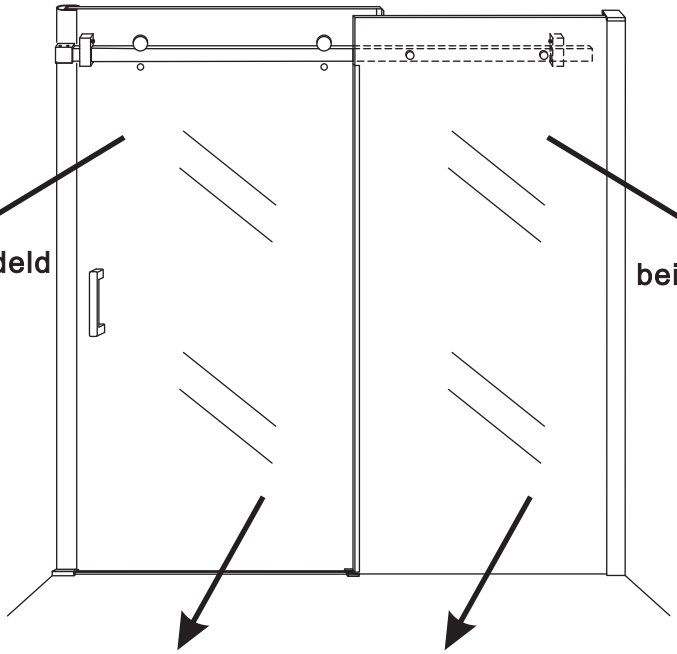

beide zijden NANO behandeld

beide zijden NANO behandeld

NANO garantie: 2 jaar bij normaal gebruik
LET OP: gebruik geen grove scherpe voorwerpen, zoals schuursponsjes of staalwol om het glas schoon te maken.

1

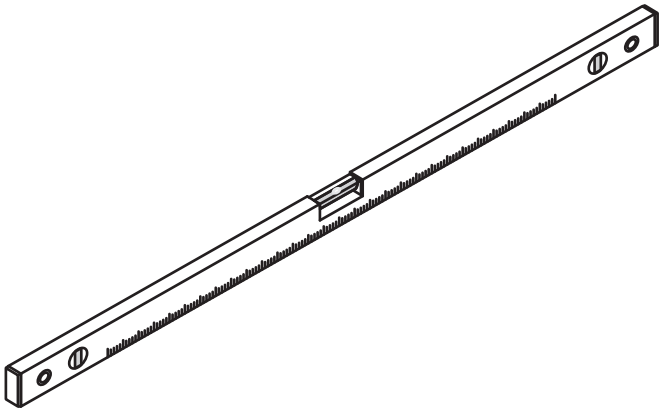

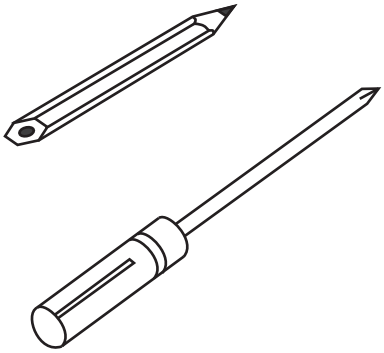

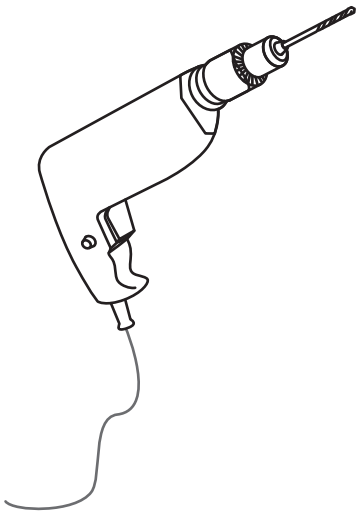

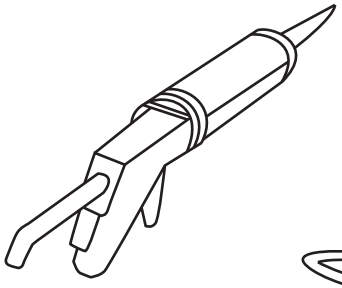

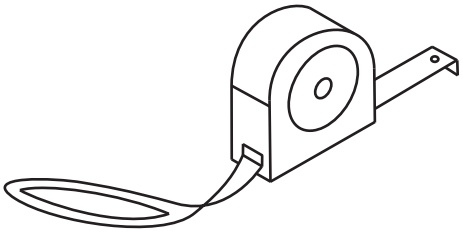

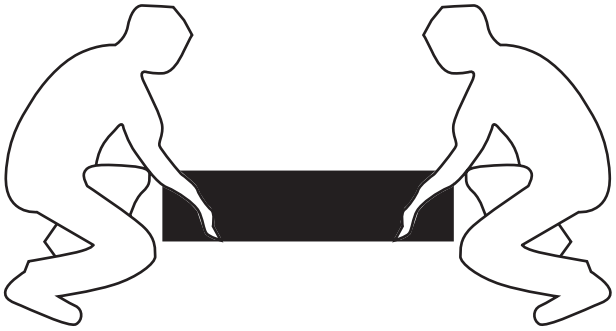








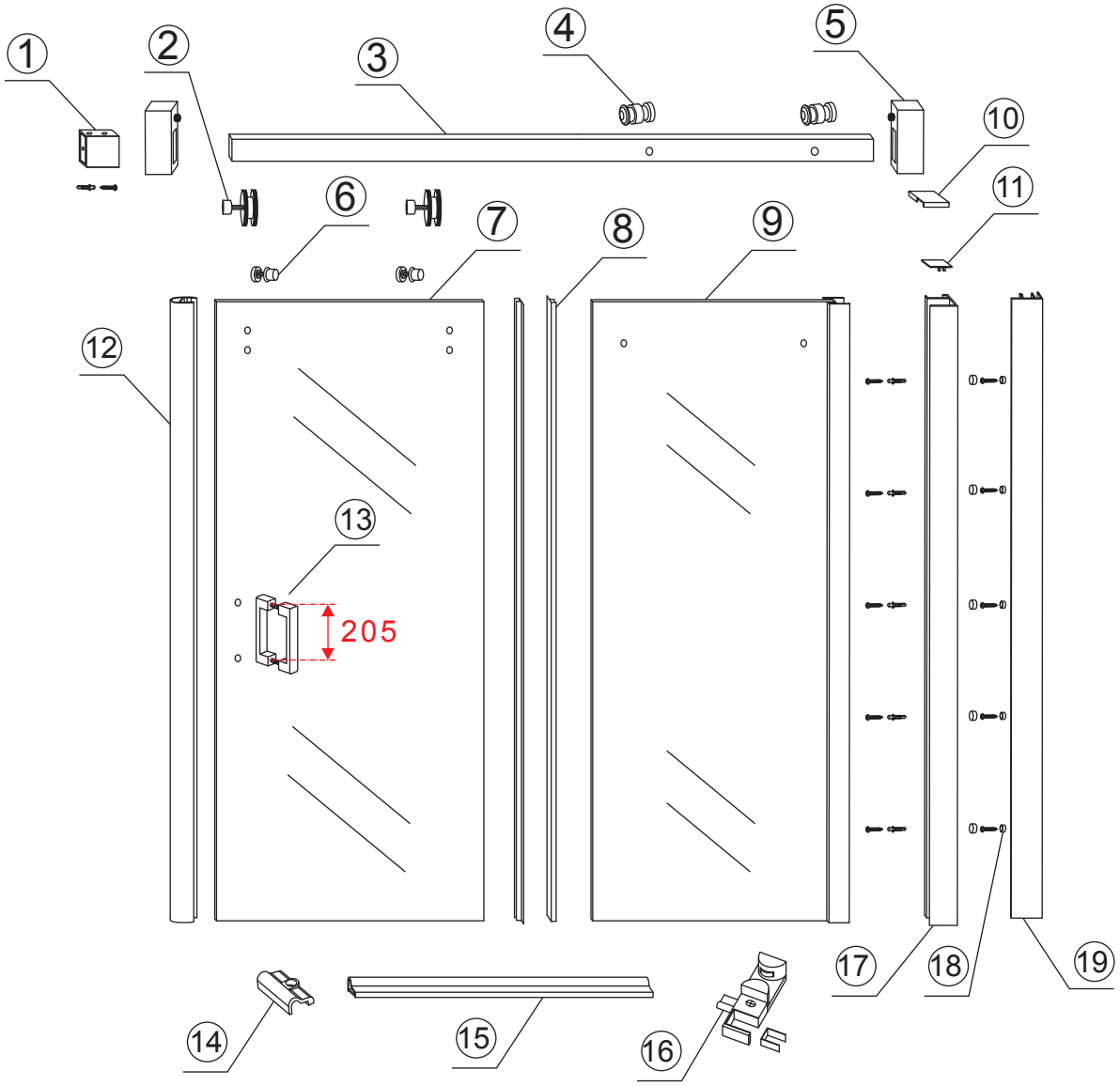


| | | | | | | |
|---|---|---|---|---|---|---|
| ① X1 | ② X2 | ③ X1 | ④ X2 | ⑤ X2 | ⑥ X2 | ⑦ X1 |
| 20.4091 | 20.4090 | 20.6047 | 20.6048 | | 20.4093 | X |
| ⑧ X2 | ⑨ X1 | ⑩ X1 | ⑪ X1 | ⑫ X1 | ⑬ X1 | ⑭ X1 |
| 20.6036 | 20.4091 | | | 20.6014 | 20.6099 | |
| ⑮ X1 | ⑯ X1 | ⑰ X1 | ⑱ X5 | ⑲ X1 | X11 | X6 |
| 20.6063 | 20.6064<br>20.6065 | 20.6051 | | 20.6051 | 20.6078 | 20.6078 |



3

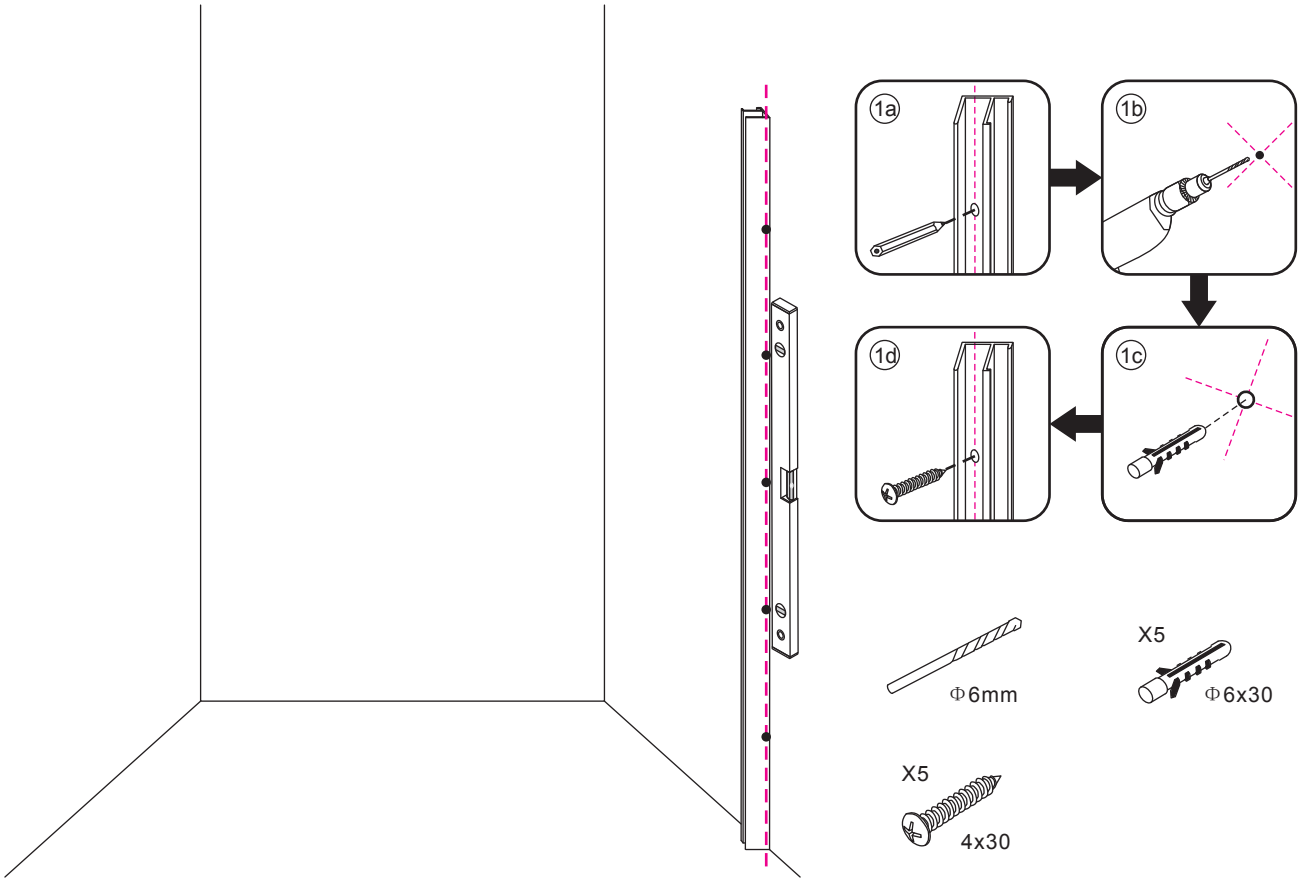
1a
1b
1c
1d
Φ6mm
X5
Φ6x30
X5
4x30

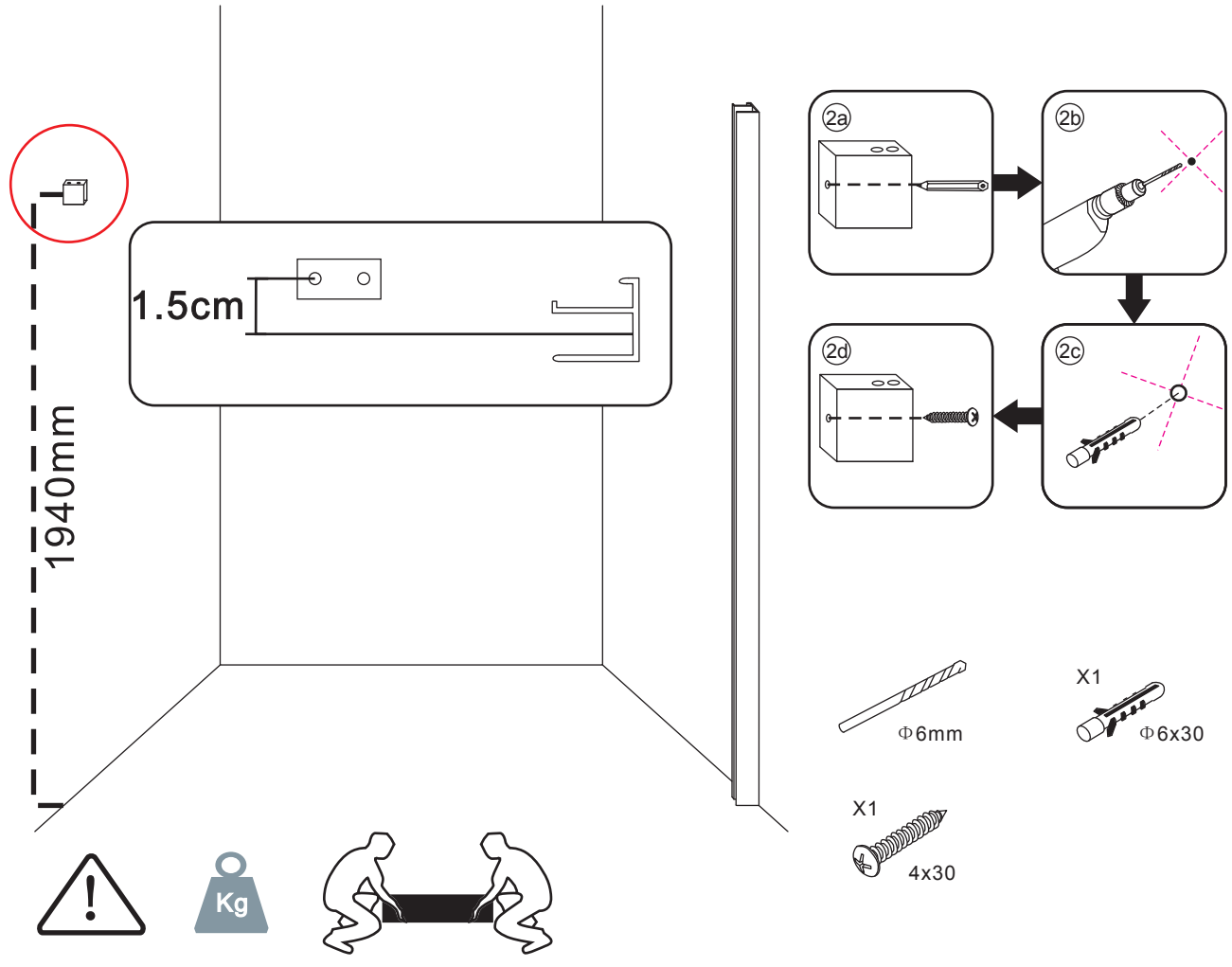
1.5cm
1940mm
2a
2b
2c
2d
Φ6mm
X1
Φ6x30
X1
4x30
Kg

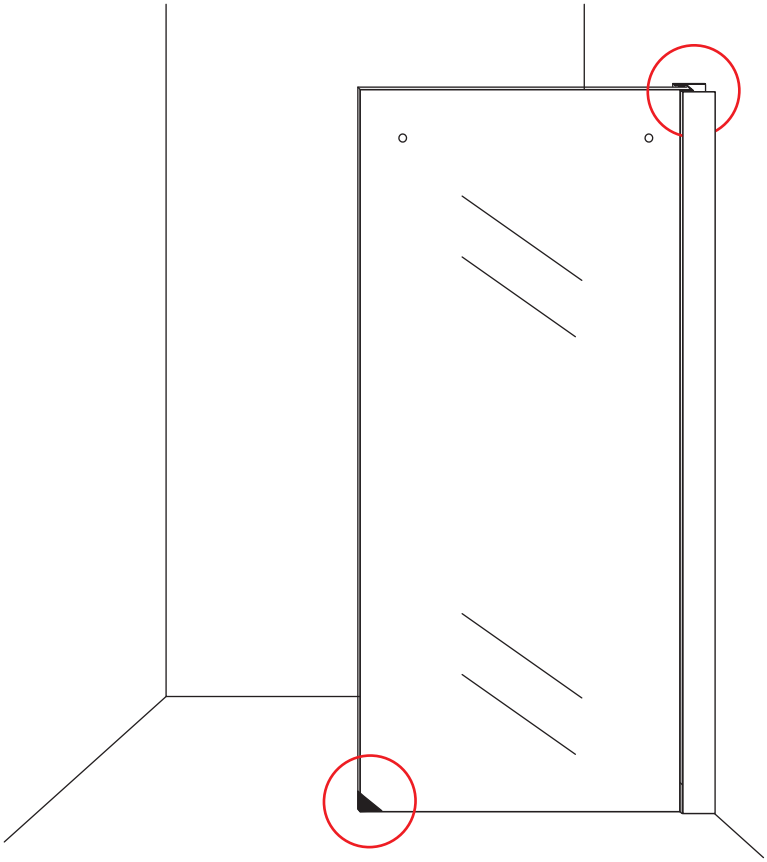

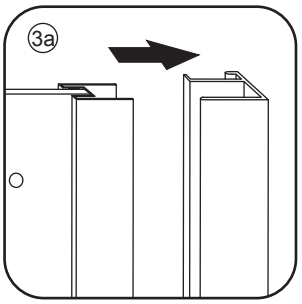


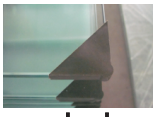

**Verwijder de zwarte hoekbeschermers pas als de cabine helemaal is geïnstalleerd!**



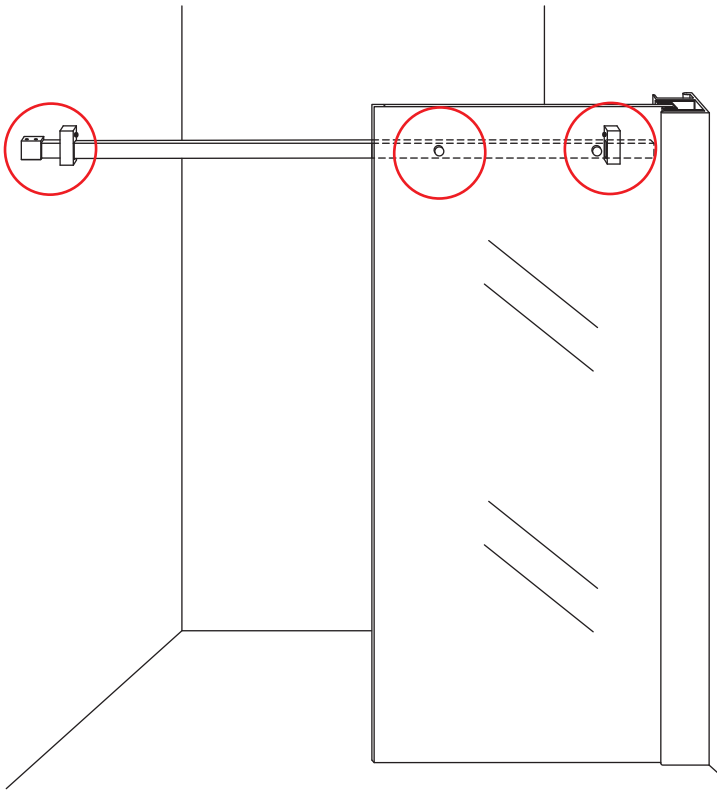

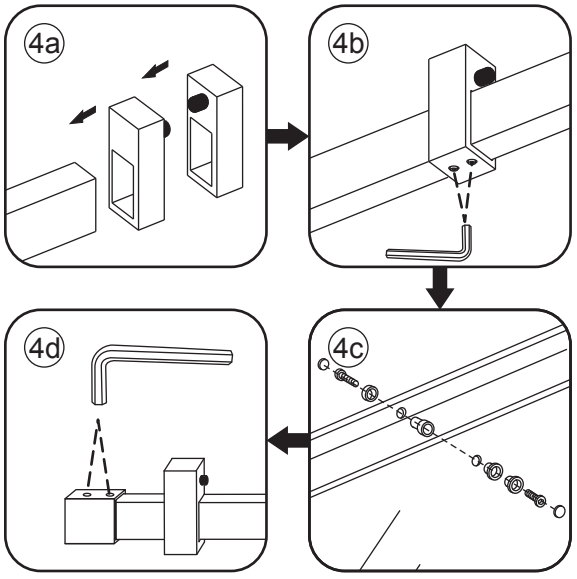




5

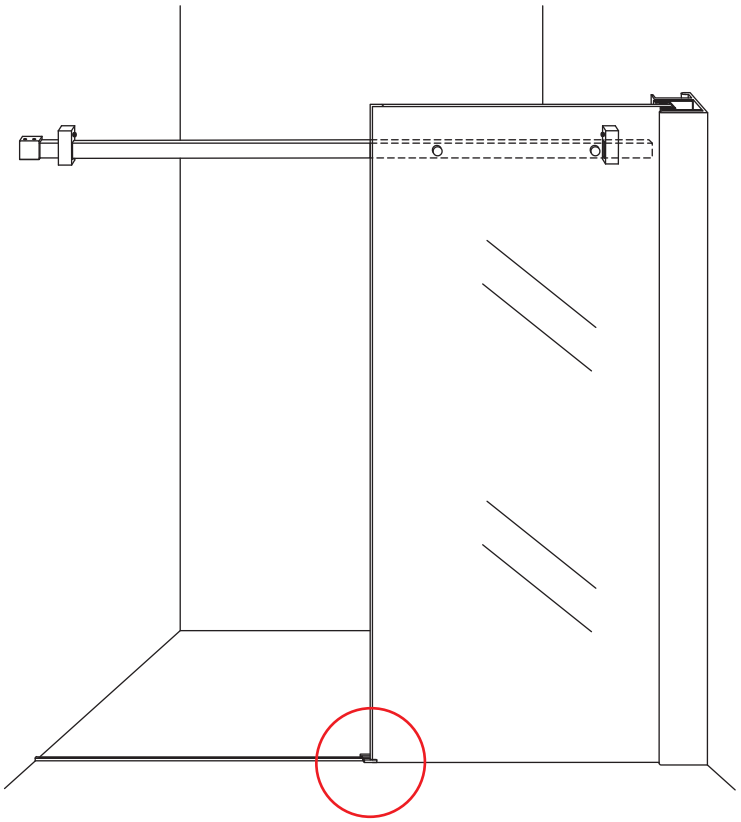

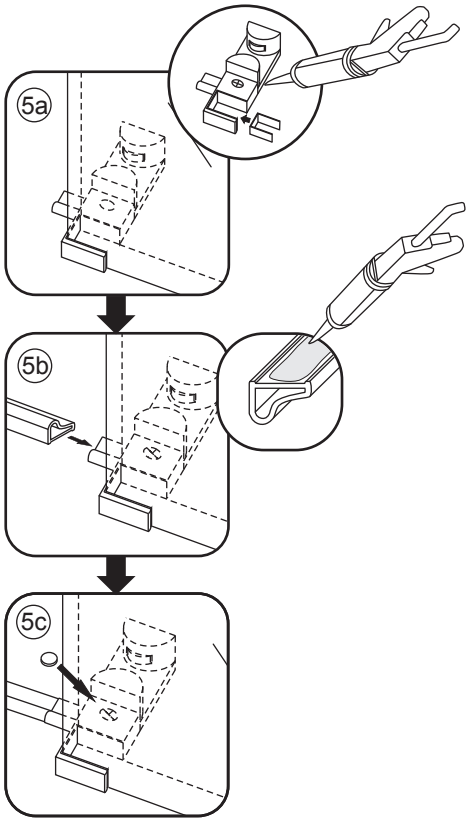


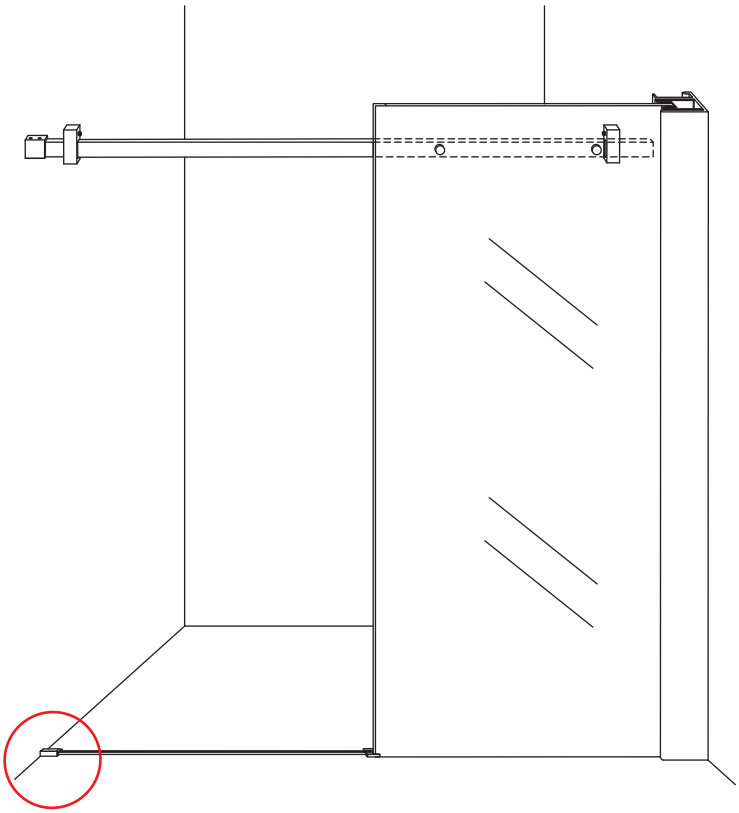

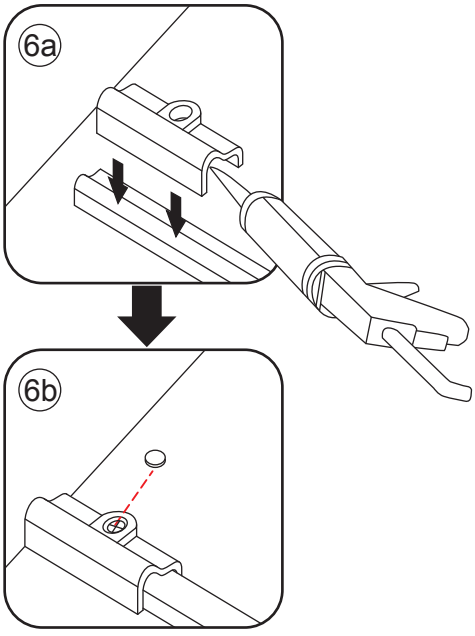




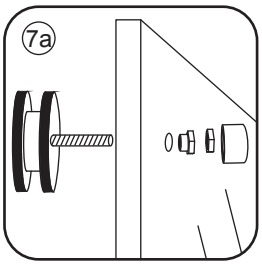
7a

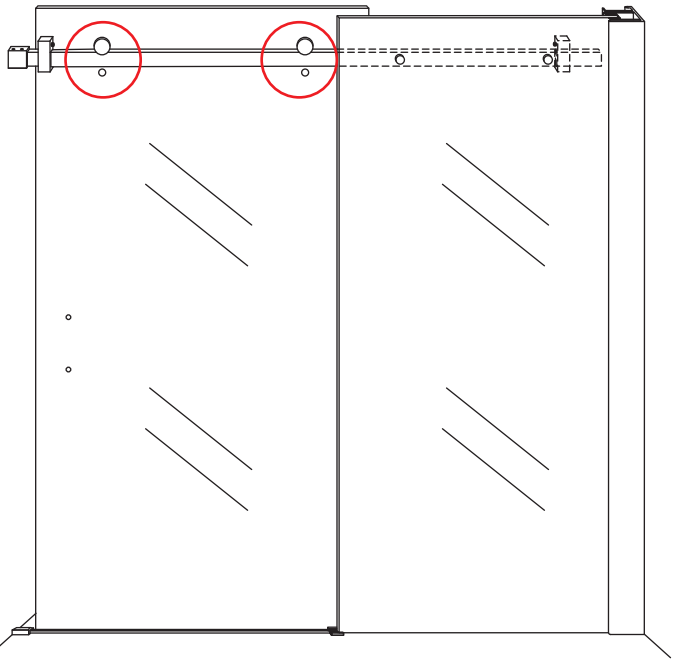

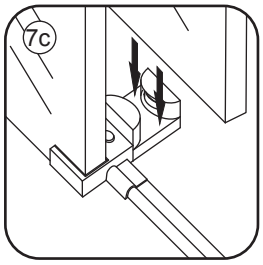
7c

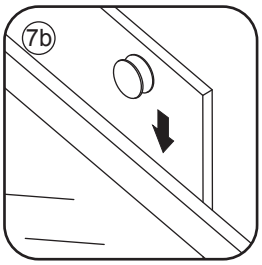
7b

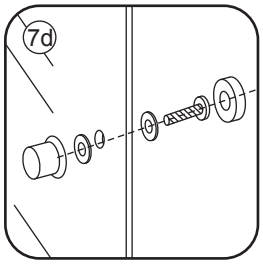
7d



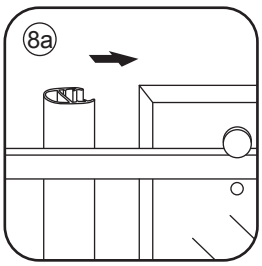
8a

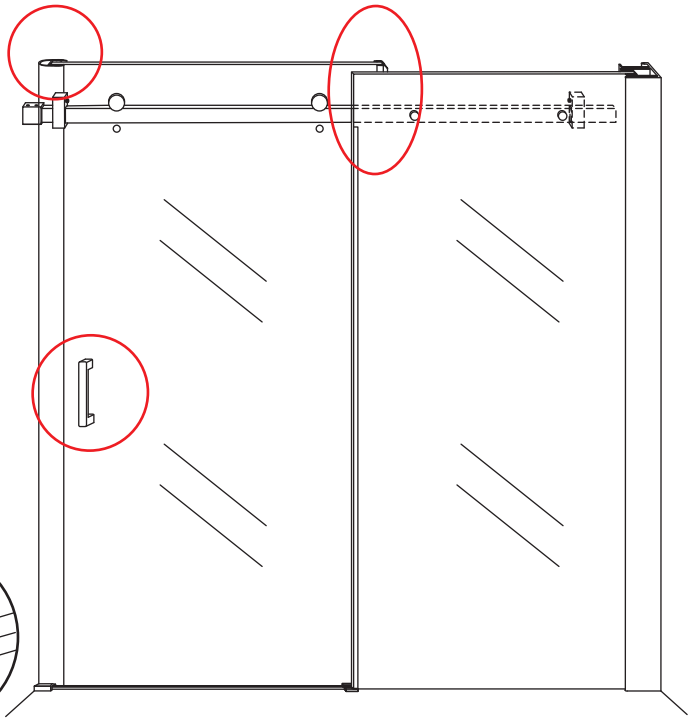

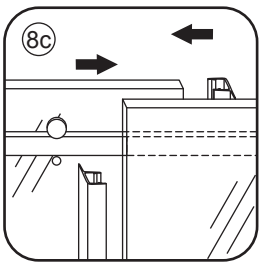
8c

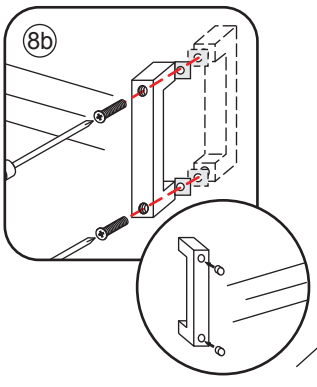
8b




Kg



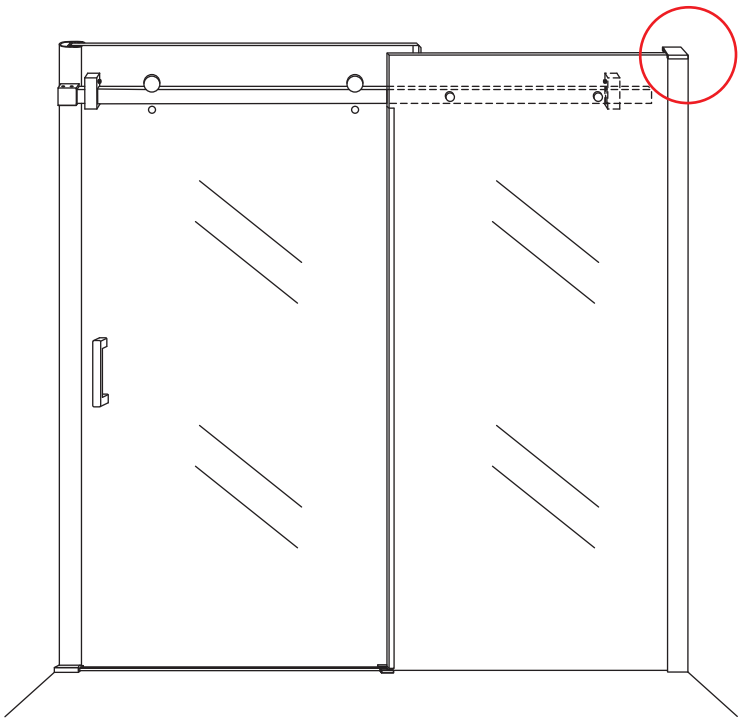

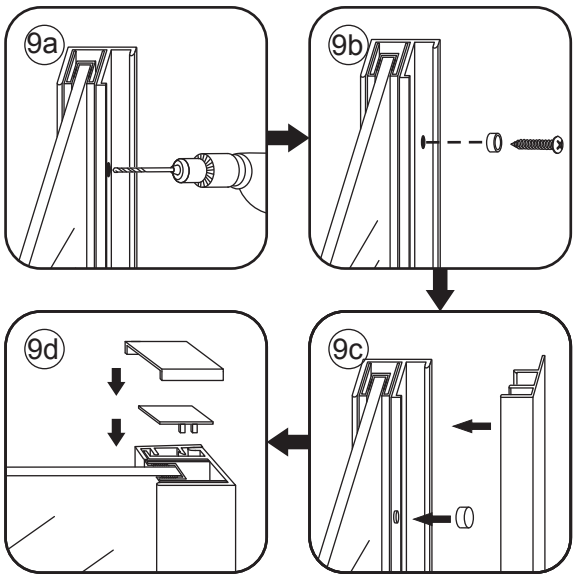


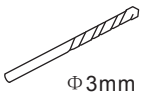


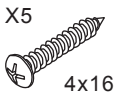


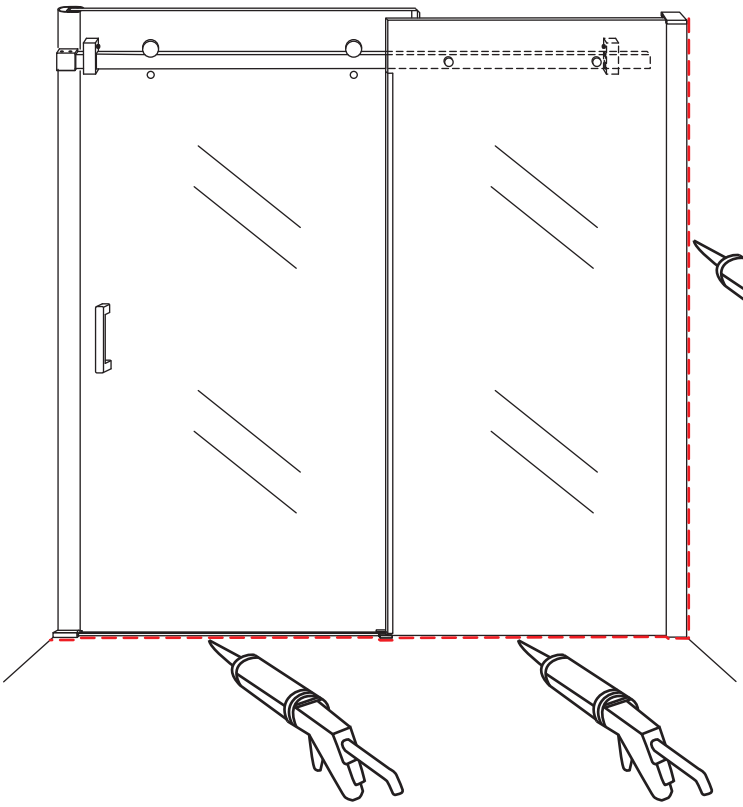

**Voorzie alleen de buitenzijde van de cabine van siliconenkit.**




