INSTALLATIE VOORSCHRIFT

INLOOPDOUCHE Safety Glass 2.0

Nano

SAFETY® GLASS 2.0

CE keurmerk

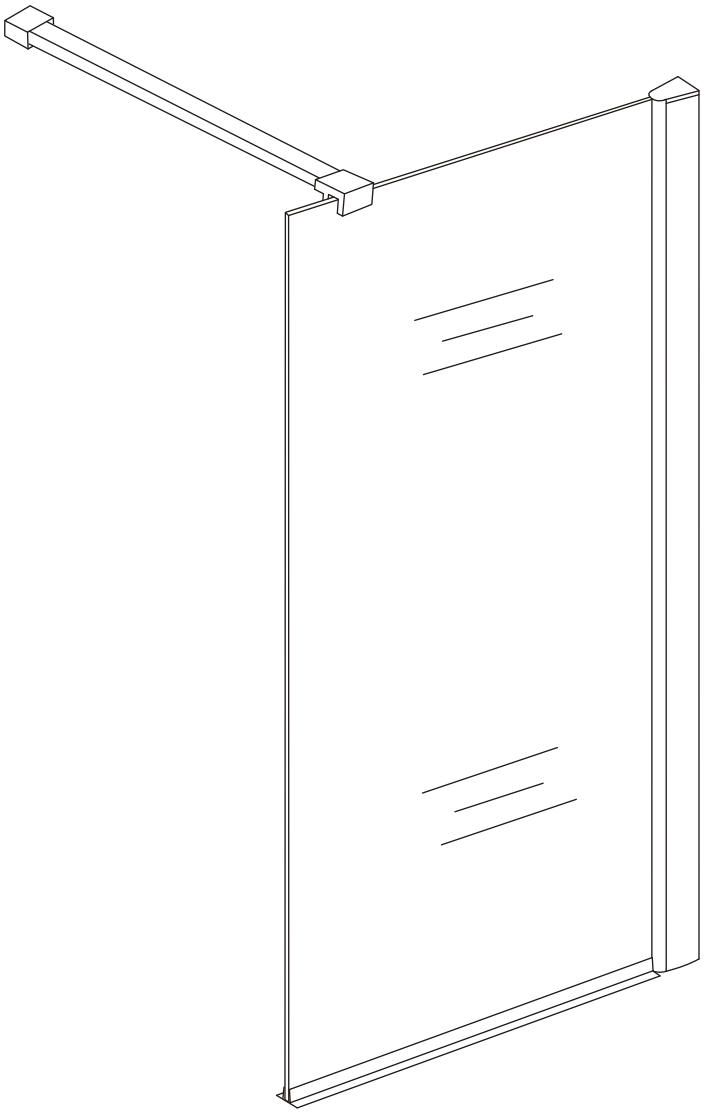



Zonder NANO

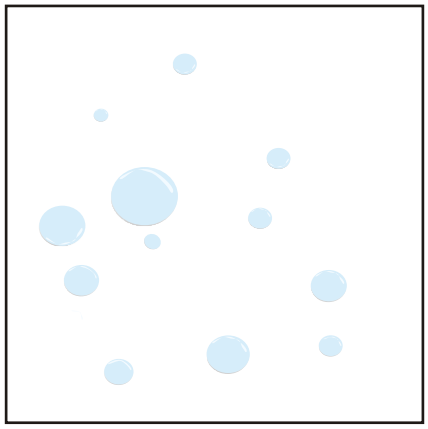

NANO

NANO kant aan de binnenzijde
Te herkennen aan de sticker

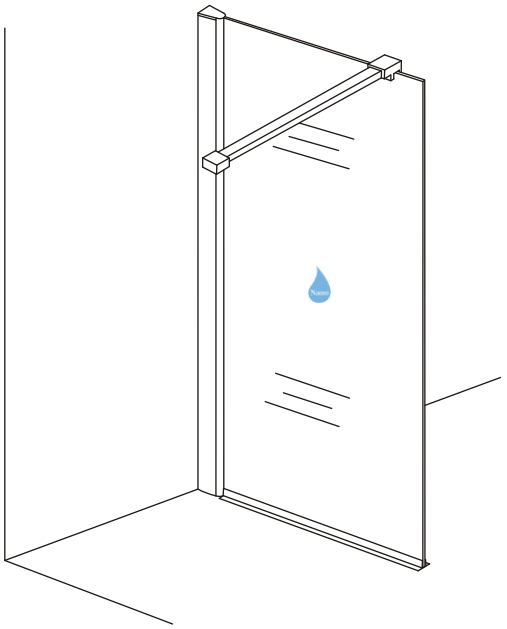

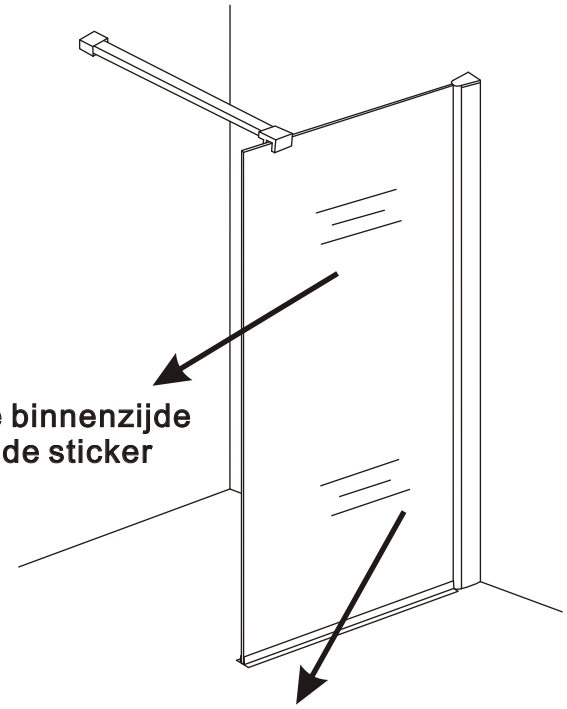

NANO kant aan de binnenzijde
Te herkennen aan de sticker

NANO garantie: 5 jaar bij normaal gebruik
LET OP: gebruik geen grove scherpe voorwerpen, zoals schuursponsjes of staalwol om het glas schoon te maken.

1

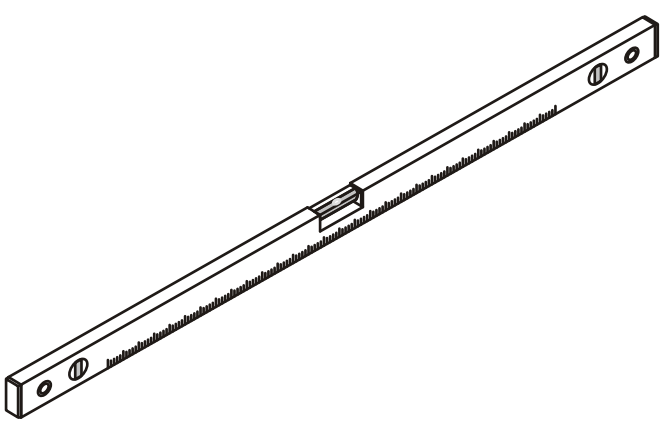

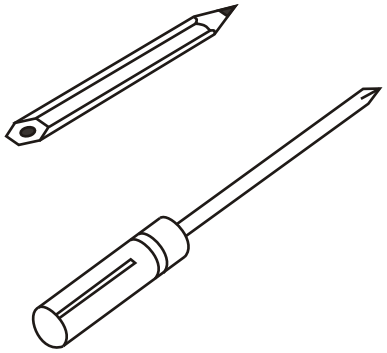

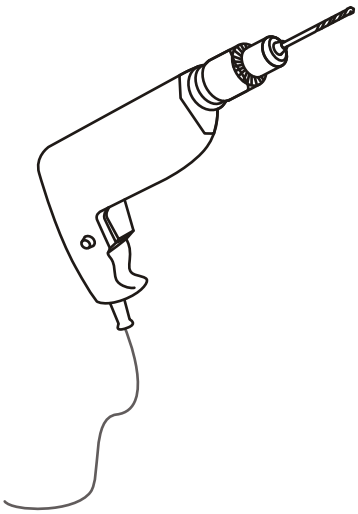

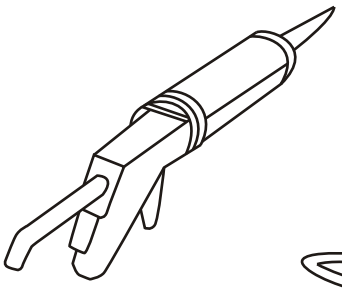

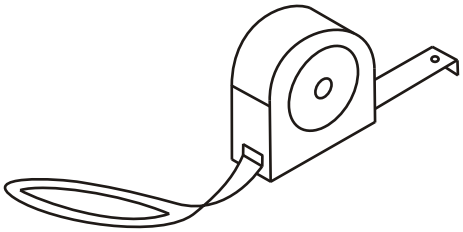

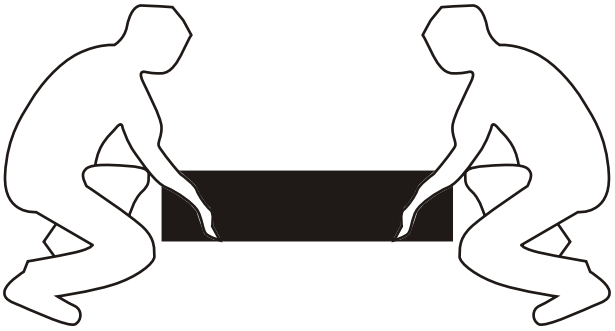



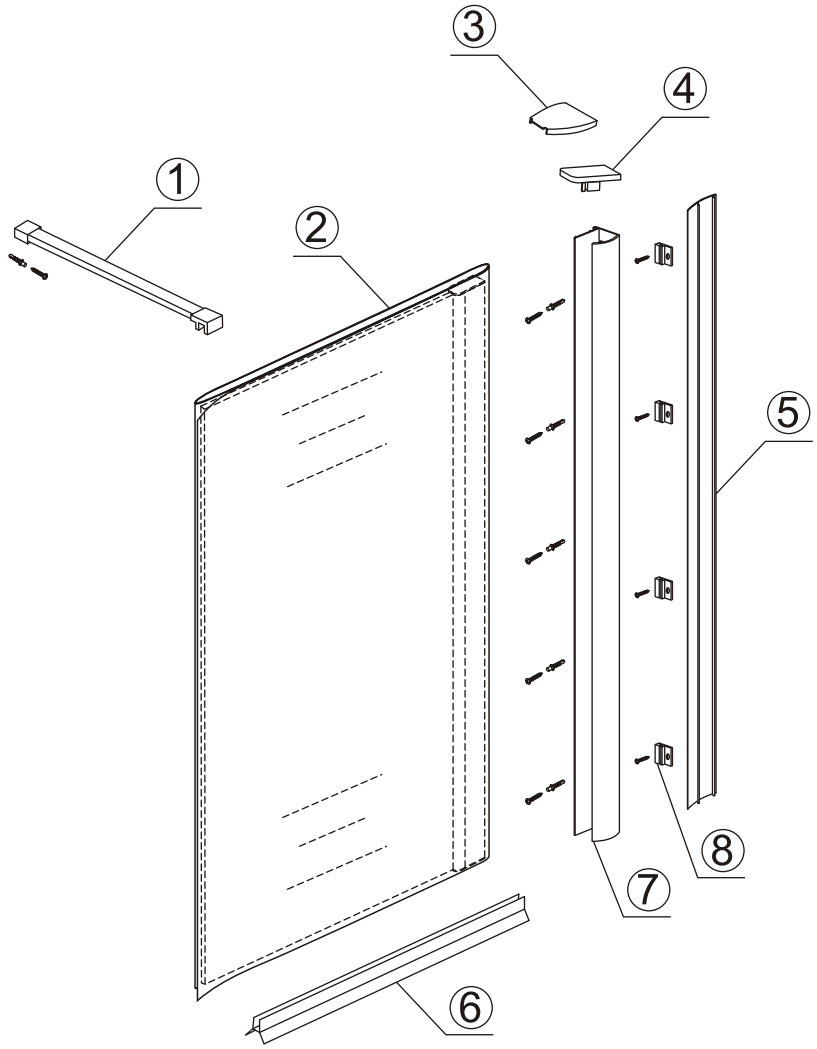

Verwijder de beschermfolie alléén van het glasprofiel .
De beschermfolie dus op het glas laten zitten voordat u klaar bent met installeren . Deze folie beschermt namelijk de 3 lagen film van het veiligheidsglas .
Nadat de installatie voltooid is kunt u de beschermfolie in zijn geheel van het glas afnemen .

① X1	② X1	③ X1	④ X1	⑤ X1
20.3869 20.3870 20.3871	X	20.6004	20.6004	20.6076

⑥ X1	⑦ X1	⑧ X4	X10	X6
20.6062	20.3835	20.6123		



1015(780-800x2000)
1015(880-900x2000)
1015(980-1000x2000)
1215(1180-1200x2000）

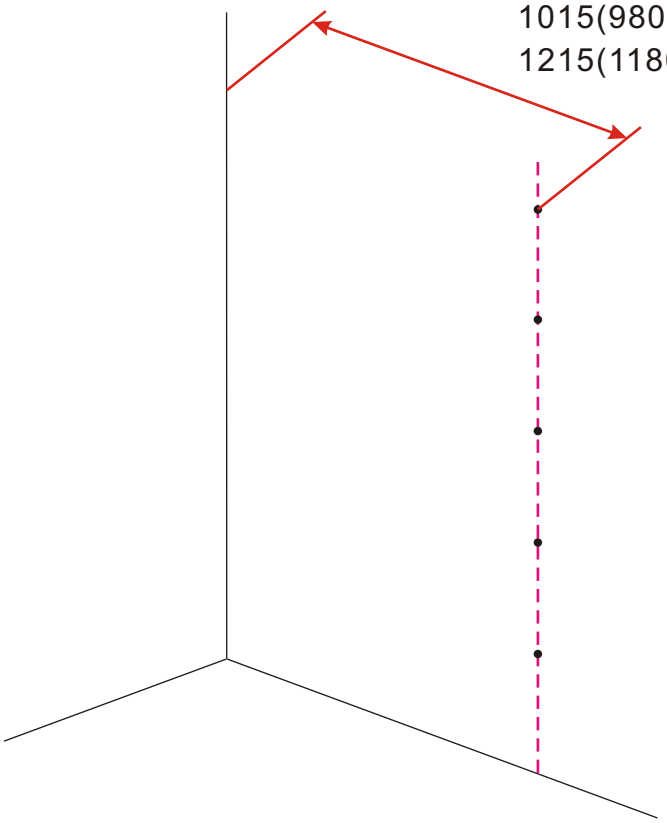

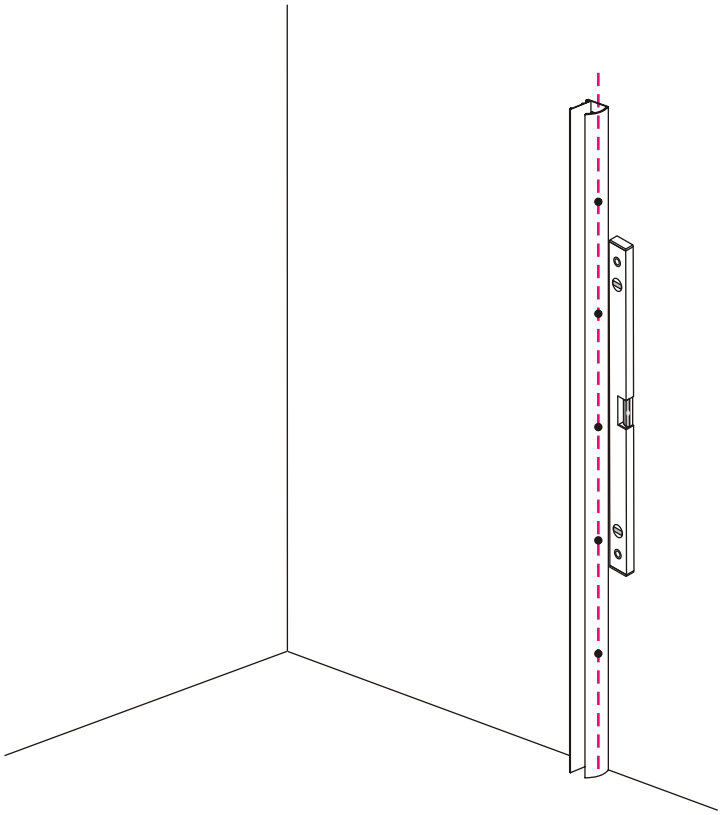

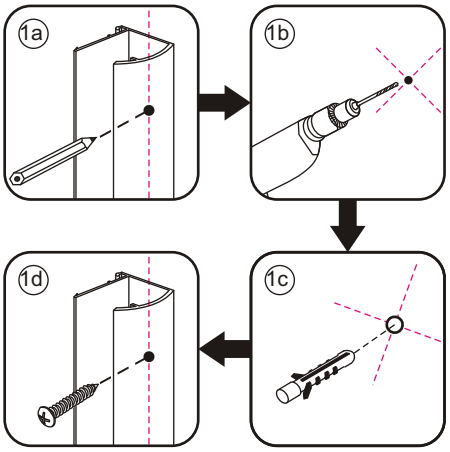

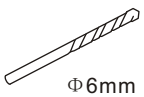
Φ6mm


X5
Φ6x30

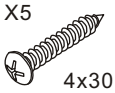
X5
4x30





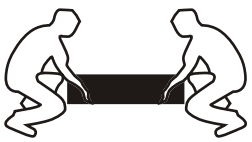

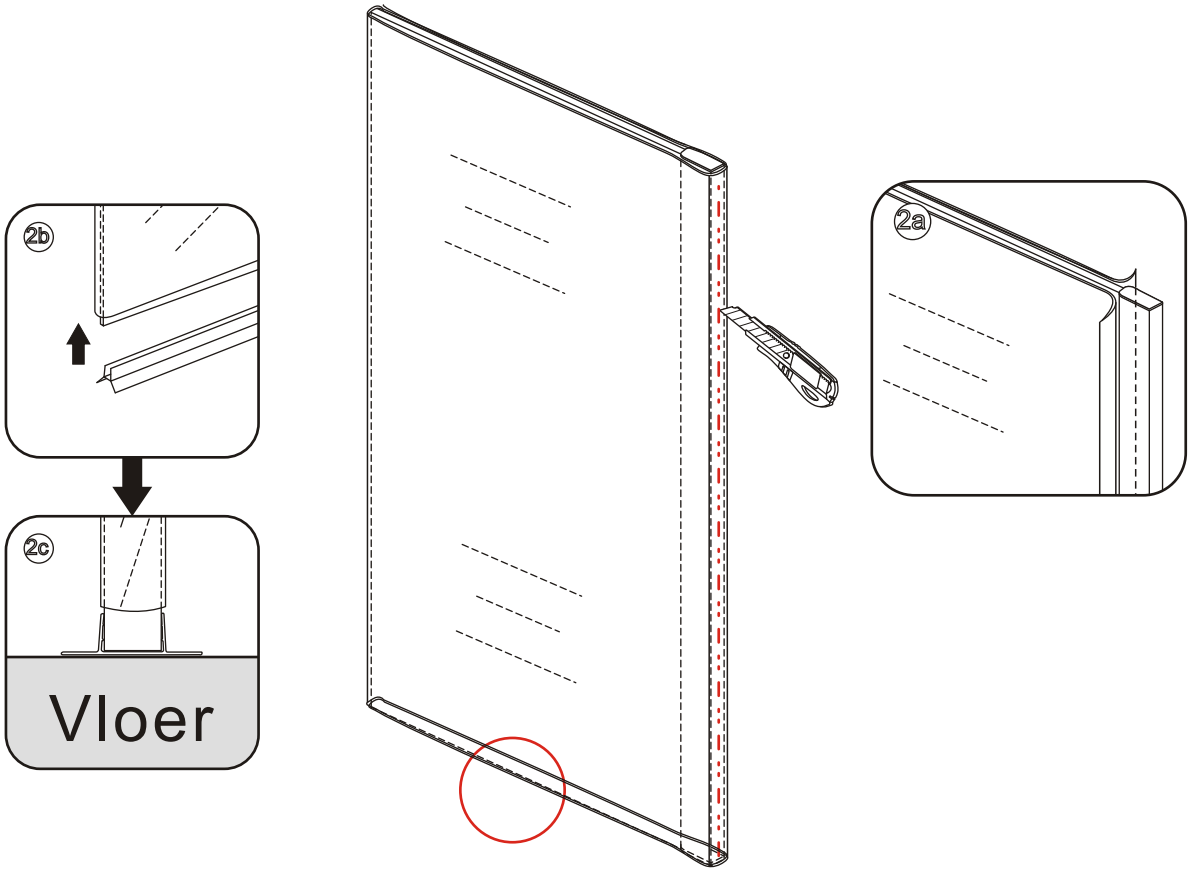
2b
2c
Vloer
2a

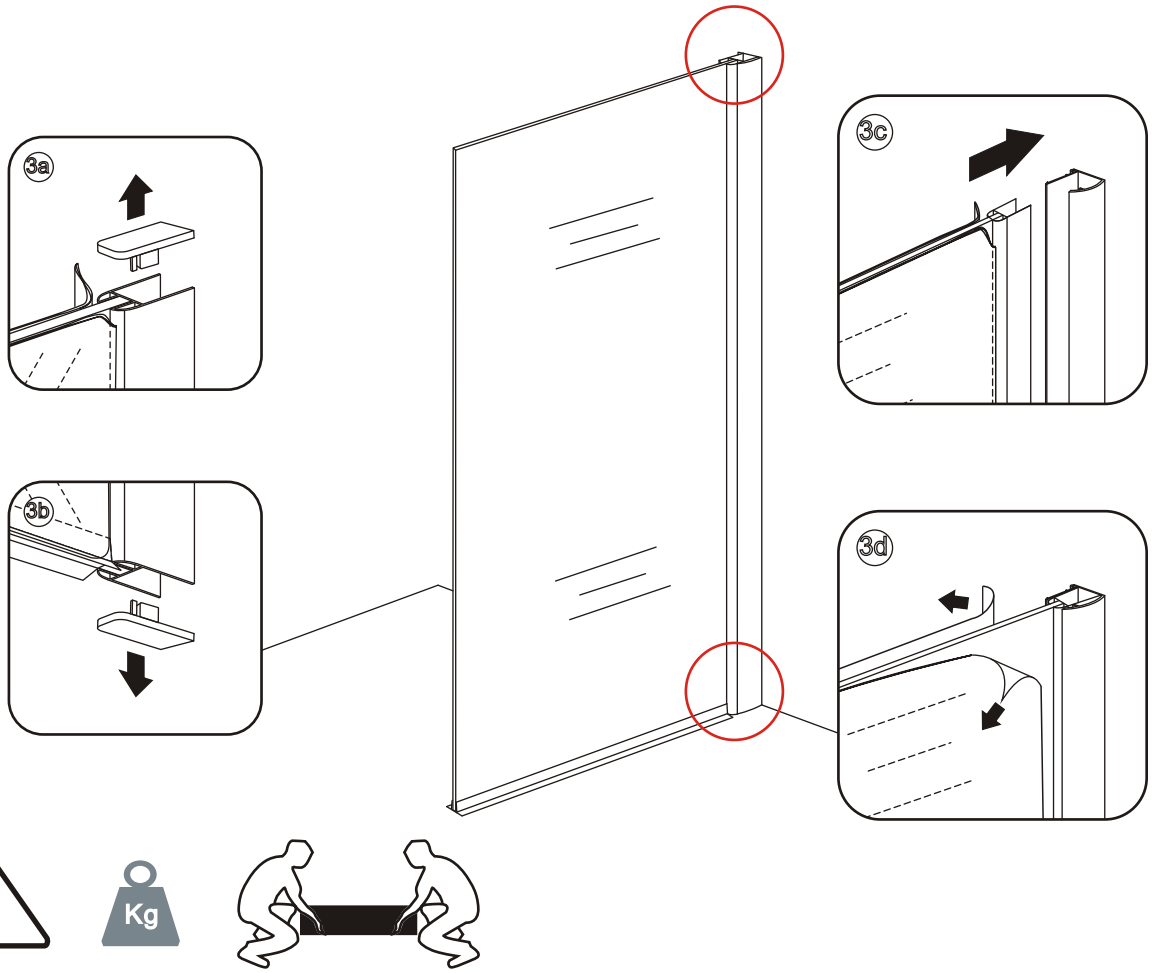
3a
3b
3c
3d
Kg

5

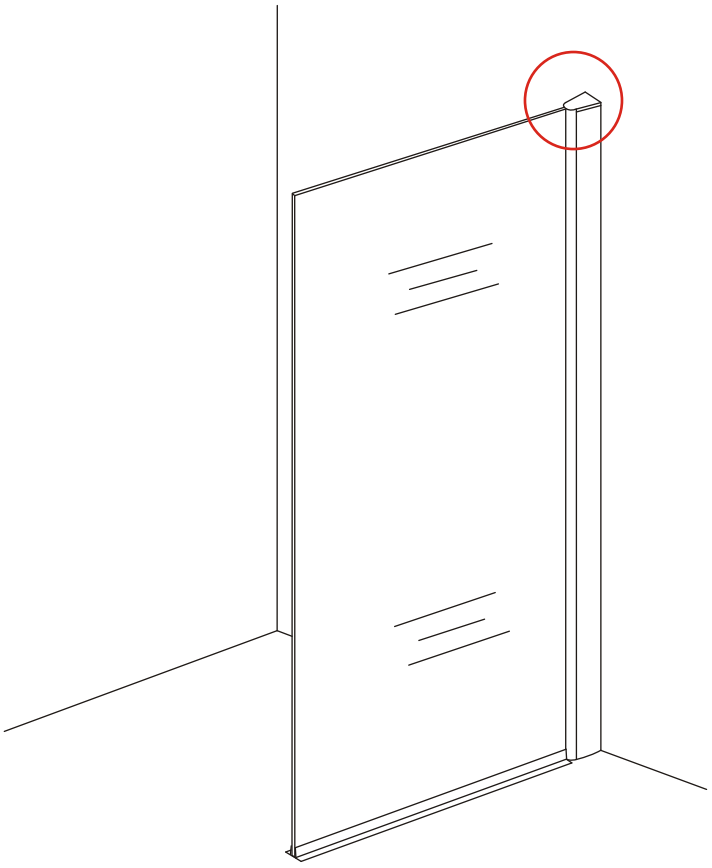

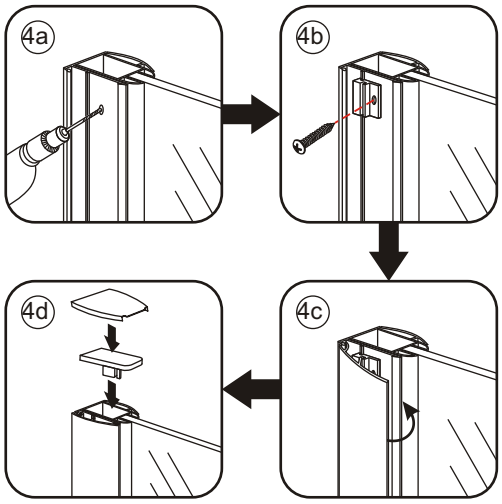

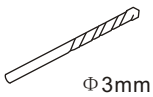



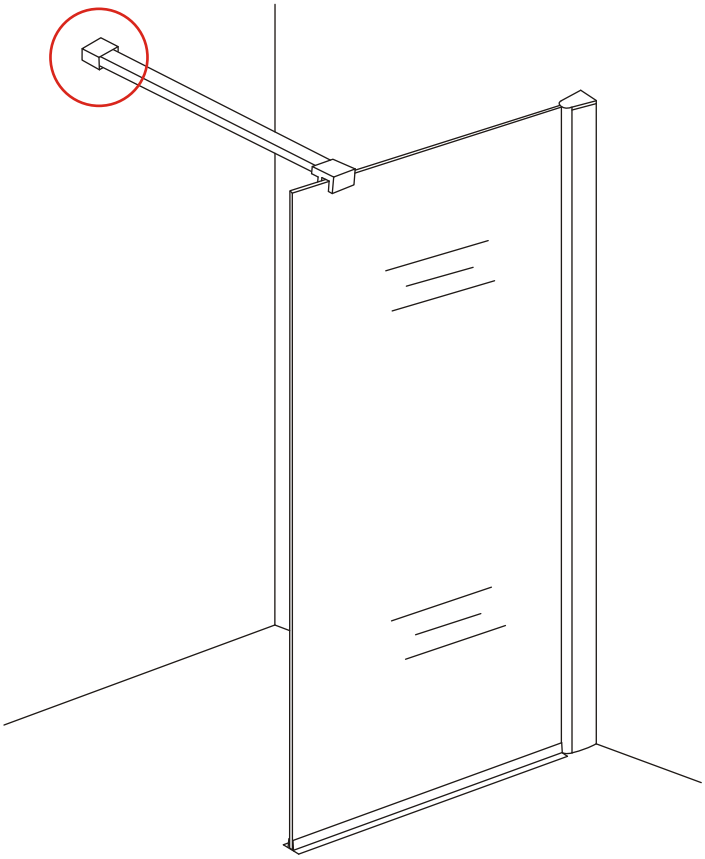

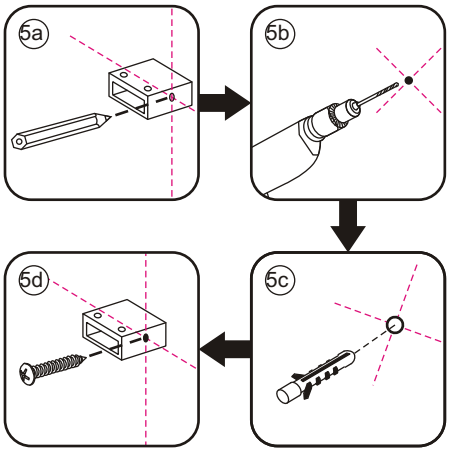

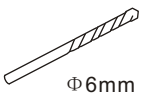

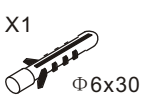

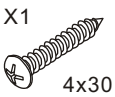







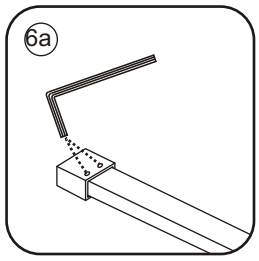

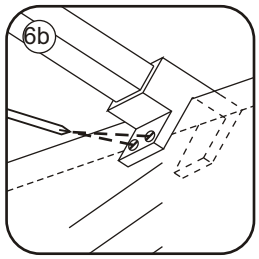

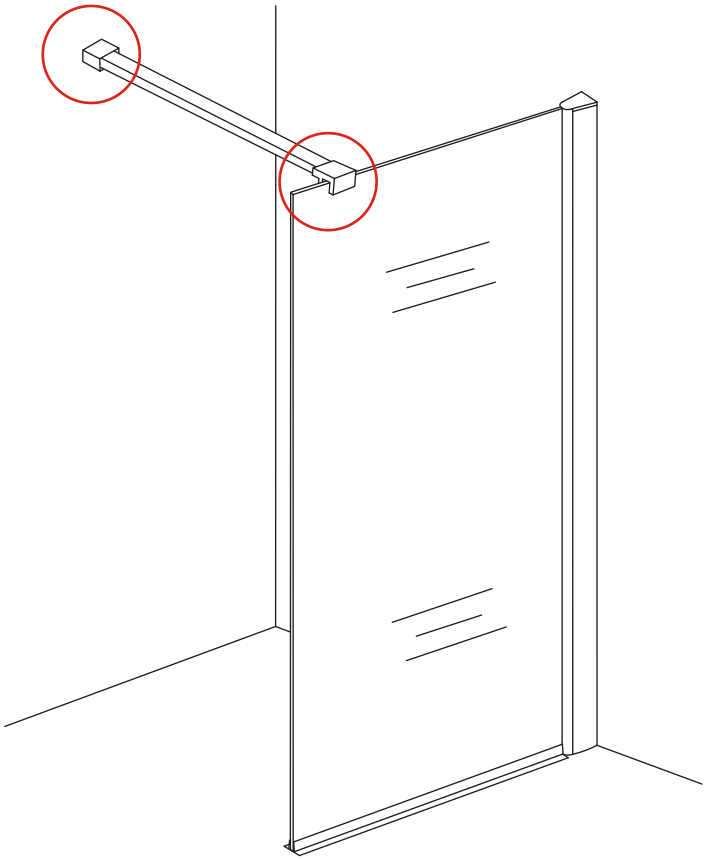

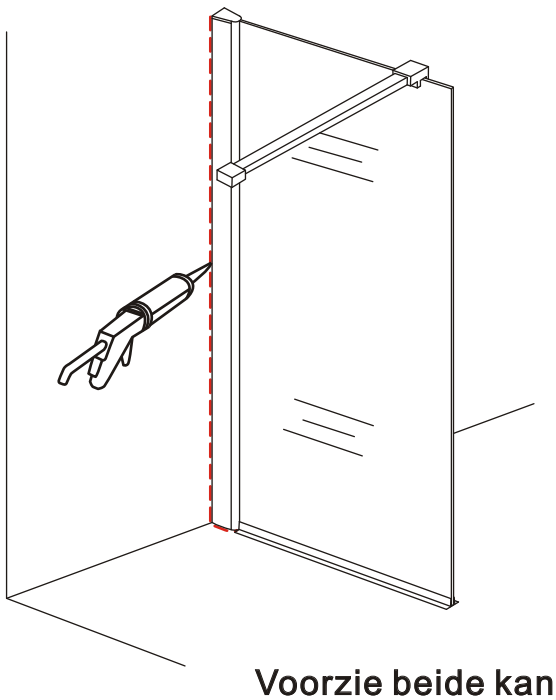

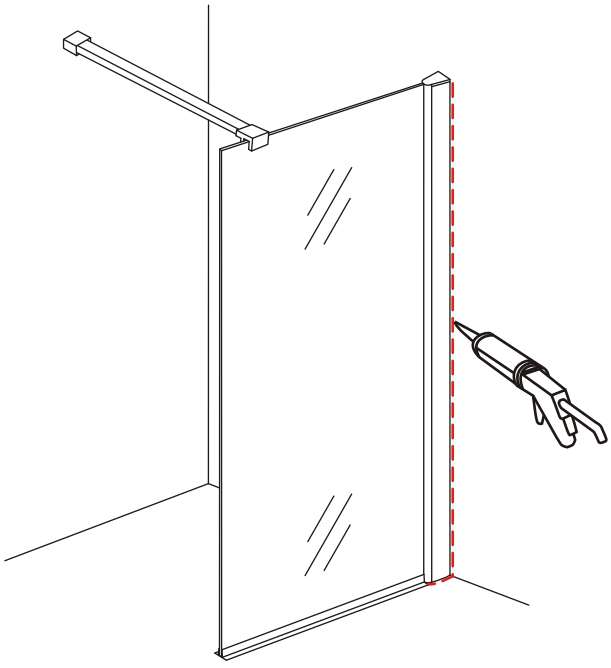

Voorzie beide kanten van het muurprofiel (binnen- en buitenkant) van siliconenkit.





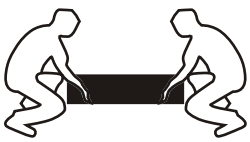



Gebruik een zachte doek om het glas schoon te maken, raak met geen enkel scherp gereedschap de wand aan.

Zachte doek

