Axor Montreux

Badlakenrek, Closetrolhouder met klep / Porte-serviette, Dèrouleur papier WC / Toallero, Portarrollo

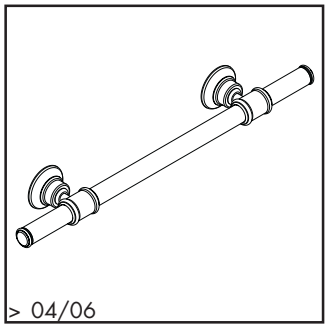

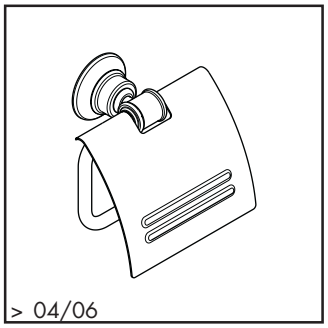

42030XXX / 42060XXX / 42080XXX

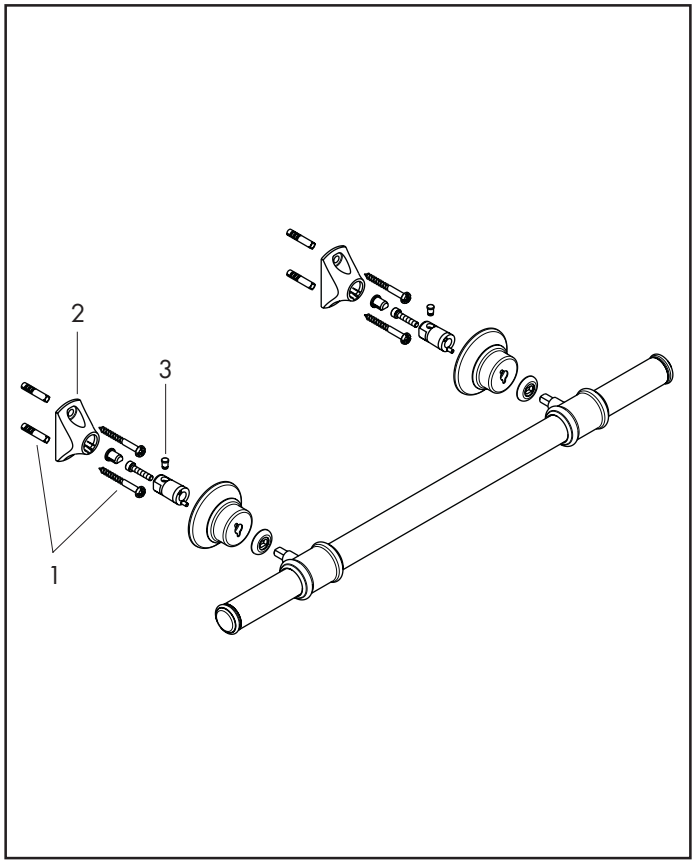

42036XXX

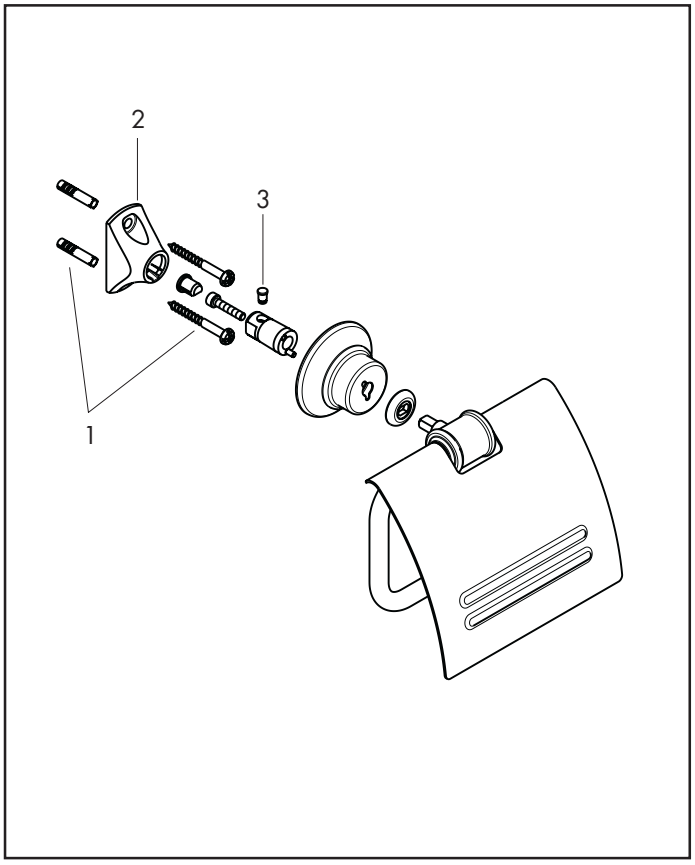

Pos.	Aanduiding	Description	Denominación	Nr./Nr./N°	VE
1	bevestigingsmateriaal	set de fixation	Set de fijación	40915000	1
2	wandhouder	support cpl.	Soporte	96341000	1
3	pen	goupille	Varilla	97546000	1

XXX = Een lijstmet de oppervlakken/kleuren vindt u op blz. 2.1
XXX = Description des codes couleur page 2.1
XXX = Para el código de acabados ver página 2.1