Axor Montreux

2-lids handdoekrek, Handdoekring / Porte-serviette / Toallero doble giratorio, Toallero de aro

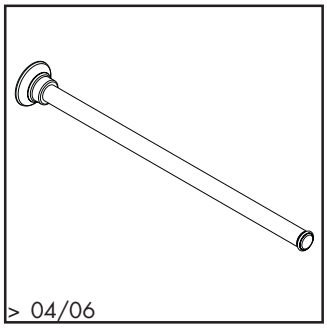

42020XXX

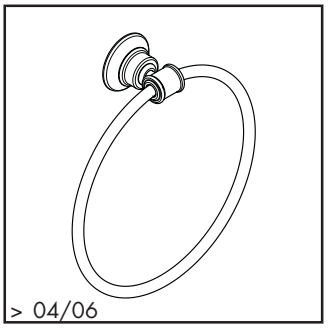

42021XXX

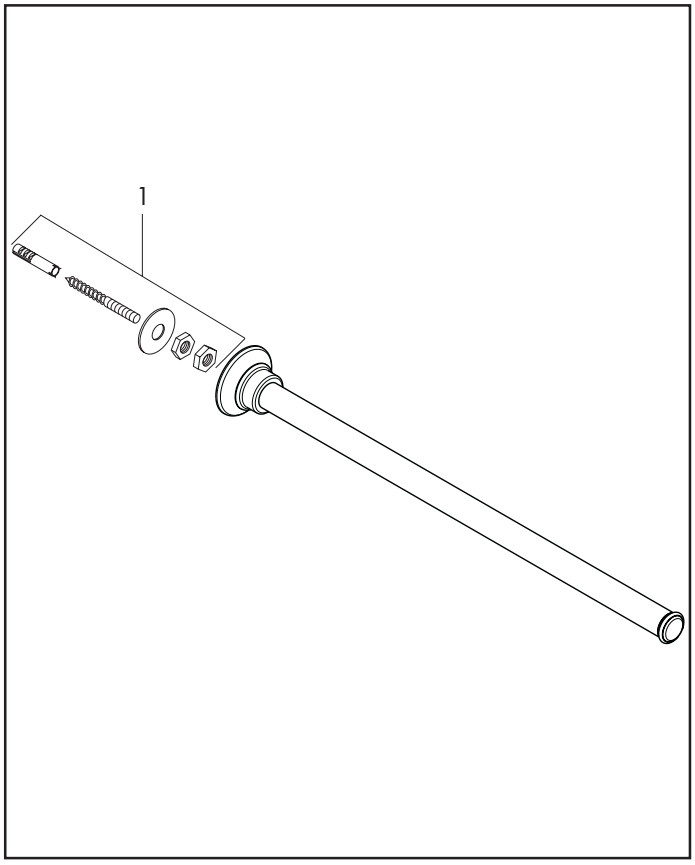

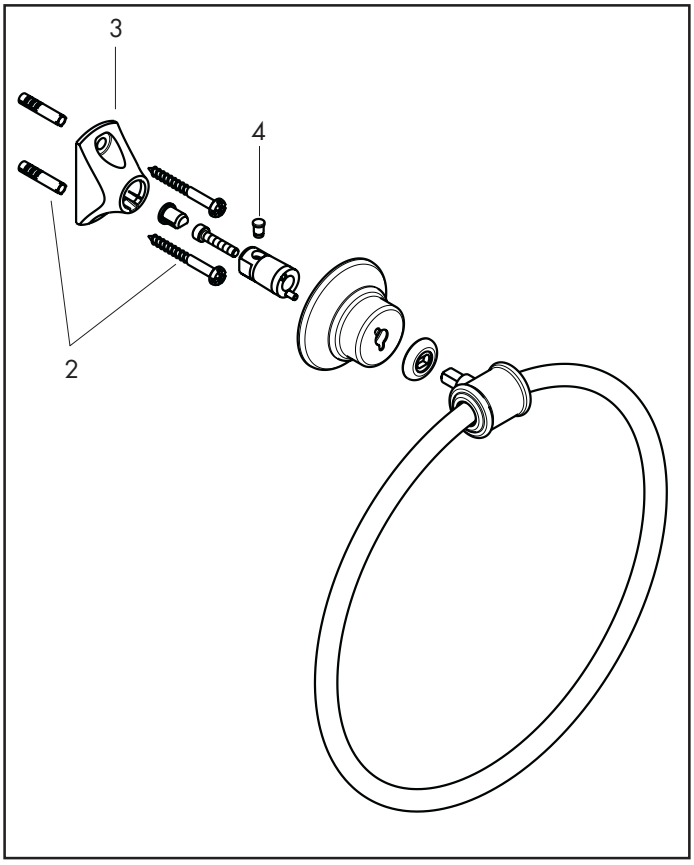

Pos.	Aanduiding	Description	Denominación	Nr./Nr./N°	VE
1	bevestigingsmateriaal	set de fixation	Set de fijación	96343000	1
2	bevestigingsmateriaal	set de fixation	Set de fijación	40915000	1
3	wandhouder	support cpl.	Soporte	96341000	1
4	pen	goupille	Varilla	97546000	1

hansgrohe
AXOR | PHÂRO

XXX = Een lijstmet de oppervlakken/kleuren vindt u op blz. 2.1
XXX = Description des codes couleur page 2.1
XXX = Para el código de acabados ver página 2.1