Axor Citterio

Drinkglas, Zeepschal / Support brosse à dent, Porte-savon / Portavasa, Jabonera

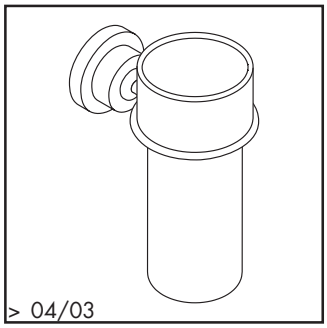

41734XXX

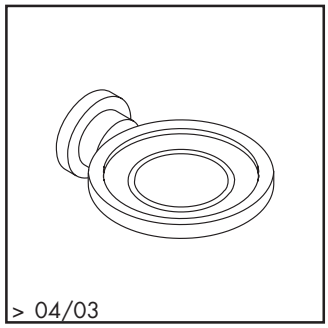

41733XXX

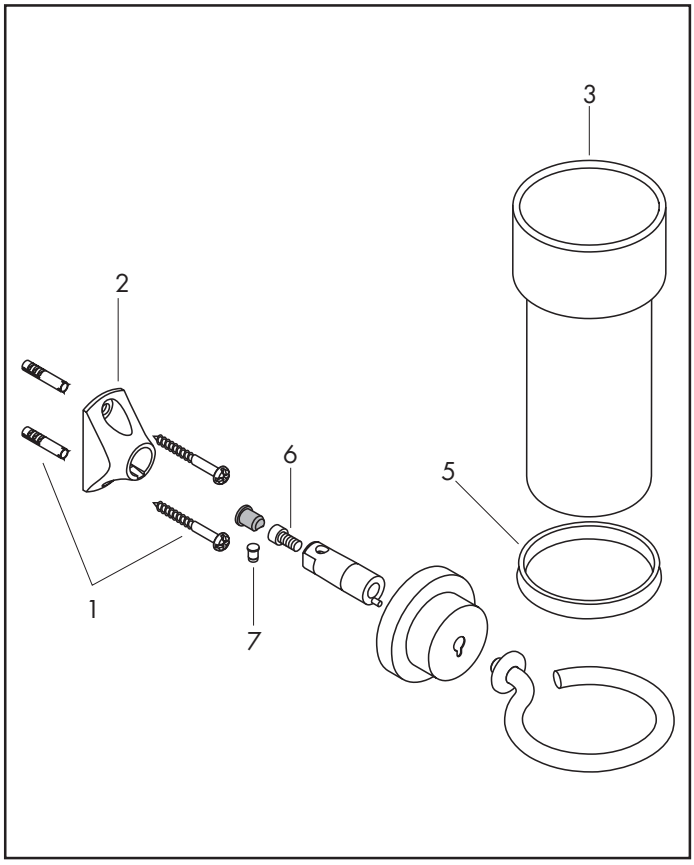

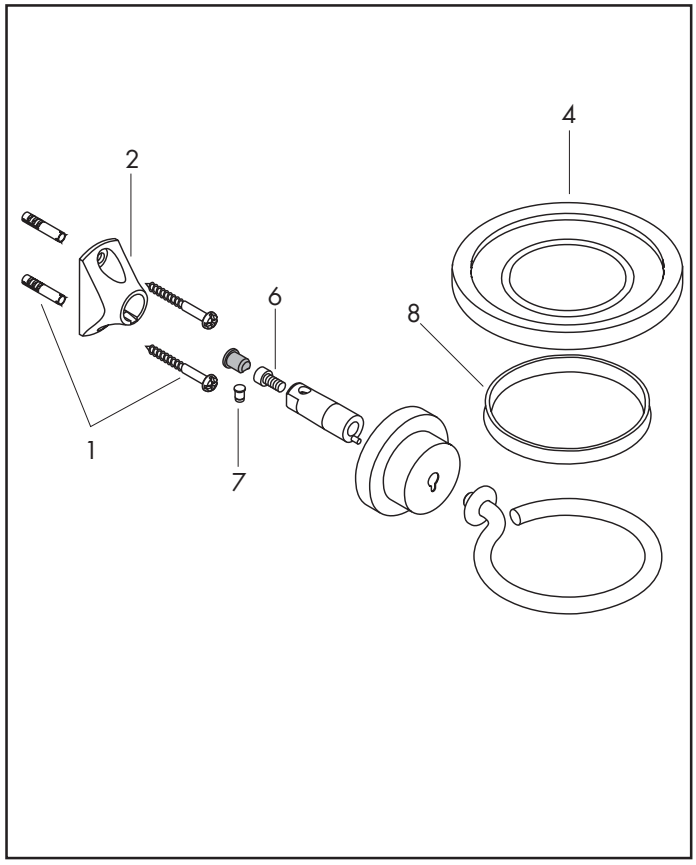

Pos.	Aanduiding	Description	Denominación	Nr./Nr./N°	VE
1	bevestigingsmateriaal	set de fixation	Set de fijación	40915000	1
2	wandhouder	support cpl.	Soporte	96341000	1
3	beker	récipient brosse à dent	Vaso metálico	41594000	1
4	zeepschaal	porte-savon	Jabonera	41593000	1
5	kunststof ring	anneau plastique	Anillo plástico	97748000	1
6	cilinderkopschroef M4x10	vis à tête cylindrique M4x10	Tornillo de cabeza cilíndrica ranurada M4x10	97661000	1
7	pen	goupille	Varilla	97546000	1
8	kunststof ring	anneau plastique	Anillo plástico	97591000	1

XXX = Een lijstmet de oppervlakken/kleuren vindt u op blz. 18.1
XXX = Description des codes couleur page 18.1
XXX = Para el código de acabados ver página 18.1