Axor Citterio

Wandlamp / Applique murale / Aplique mural

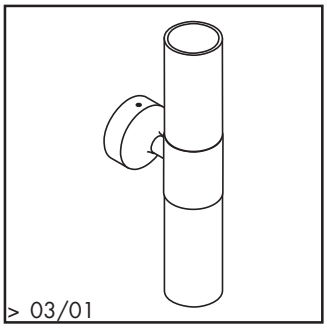

41566XXX

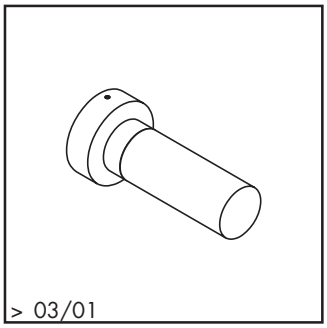

41556XXX

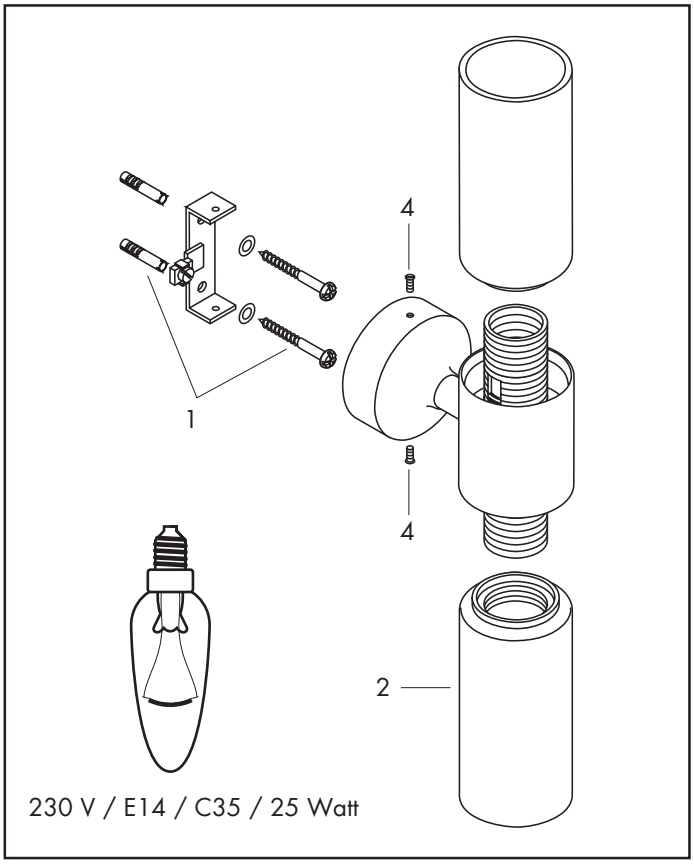

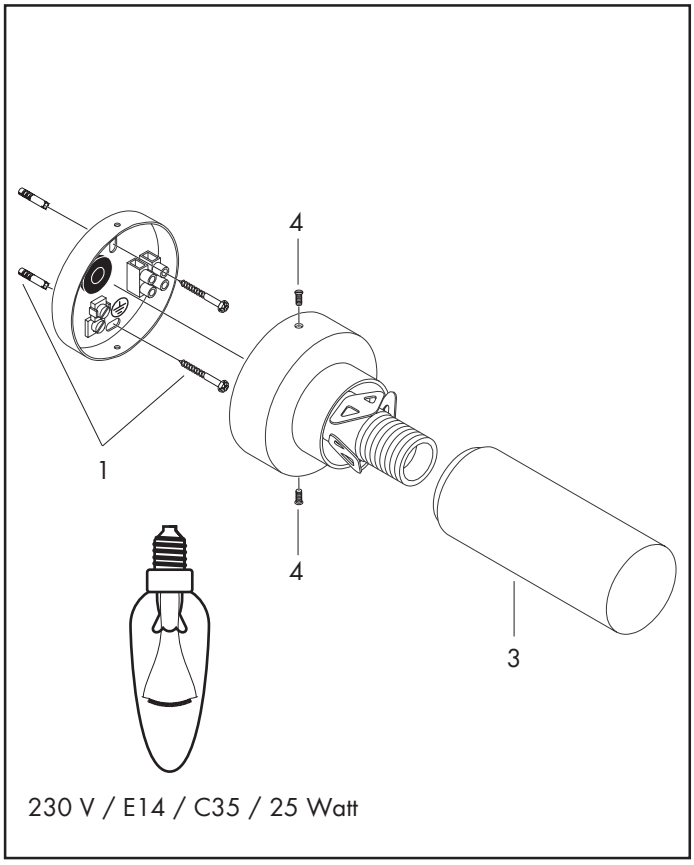

Pos.	Aanduiding	Description	Denominación	Nr./Nr./N°	VE
1	bevestigingsmateriaal	set de fixation	Set de fijación	40915000	1
2	glazen kap	globe seul	Tulipa	41966000	1
3	glazen kap	globe seul	Tulipa	41956000	1
4	schroef	vis	Tornillo	97273000	Set

hansgrohe
AXOR | PHÂRO

XXX = Een lijstmet de oppervlakken/kleuren vindt u op blz. 18.1
XXX = Description des codes couleur page 18.1
XXX = Para el código de acabados ver página 18.1