Axor Uno

2-gats badmengkraan (thermostaten) / Mélangeur 2 trous sur bord (thermostat) / Batería 2 agujeros para el borde la bañera (termostato)

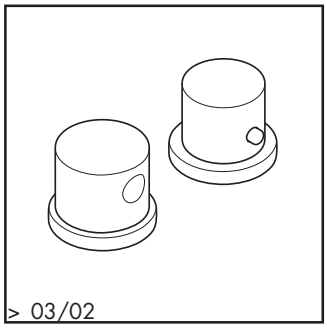

38480XXX

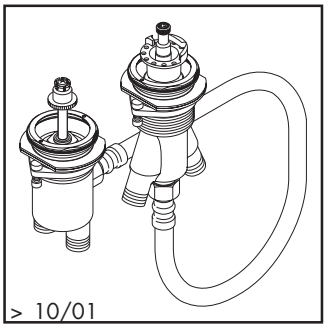

13550180 [47.1]

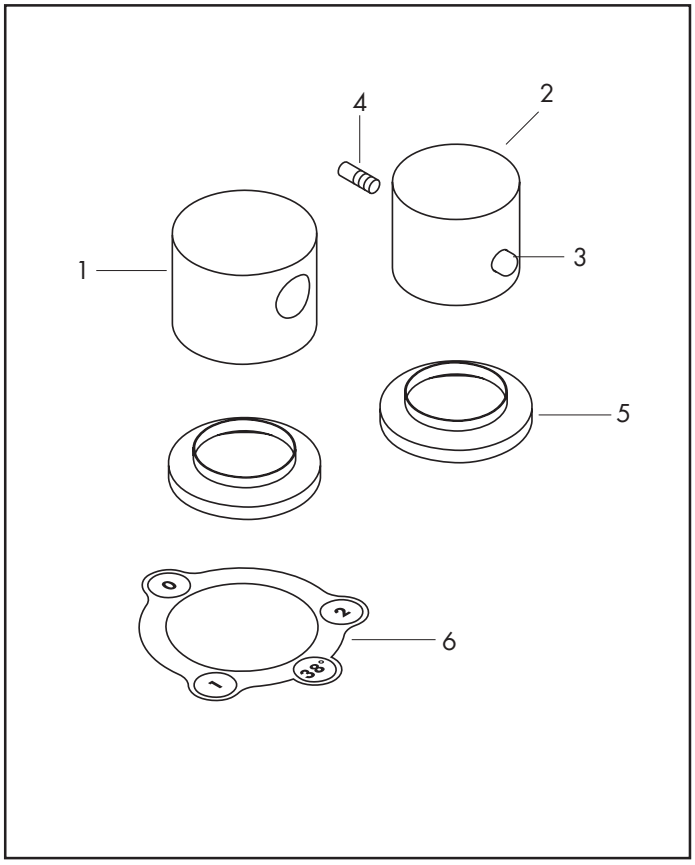

Pos.	Aanduiding	Description	Denominación	Nr./Nr./N°	VE
1	greep	poignée	Mando	38993XXX	1
2	thermostaatgreep	poignée thermostatique	Mando del termostato	38392XXX	1
3	drukknop rood	bouton poussoir rouge	tecla rojo	97212000	1
	drukknop	bouton poussoir	tecla	97792XXX	1
4	inbusschroef M5x16	vis M5x16	Tornillo manecilla M5x16	97666000	1
5	rozet	rosace	Florón	21828XXX	1
6	symboolsticker	symboles autocollants	Indicador adhesivo	97791000	1
	Basisgarn., zie hoofdstuk 47	set de base, voir chap. 47	Cuerpo base, ver capítulo 47	13550180	1

hansgrohe
AXOR | PHÂRO

XXX = Een lijstmet de oppervlakken/kleuren vindt u op blz. 19.1
XXX = Description des codes couleur page 19.1
XXX = Para el código de acabados ver página 19.1