Axor Starck / Axor Uno²

Fonteinkraan / Robinet lave mains / Grifos simples

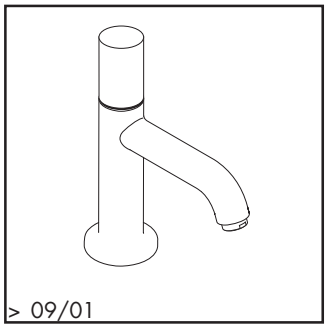

38130XXX

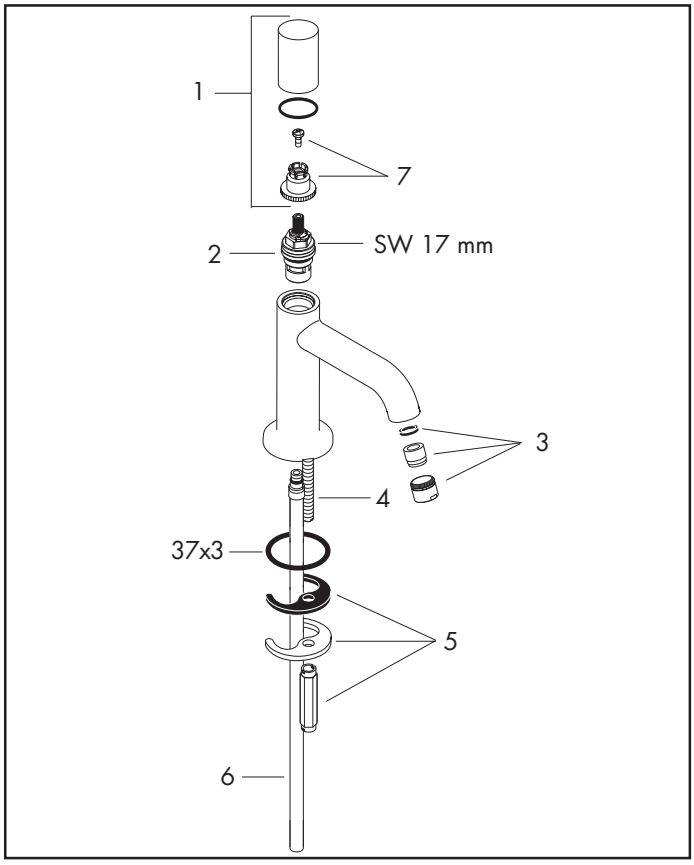

Pos.	Aanduiding	Description	Denominación	Nr./Nr./N°	VE
1	greep	poignée	Mando	96318XXX	1
2	bovendeel Elastop	mécanisme arrêt 1/2 Elastop	Montura Elastop	94149000	1
3	mousseur M18x1	mousseur M18x1	Aireador M18x1	96673000	1
4	schroef M8 x 68	vis M8 x 68	Tornillo M8 x 68	97736000	1
5	schachtbevestigingsset kompl.	fixation cpl.	Set de fijación completo	96016000	1
6	aansluitpijpje 490 mm	tube d'alimentation 490 mm	Tubo 490 mm	96786000	1
	aansluitslang 450mm	flexible de raccordement 450mm	Conexión flexible 450mm	94071XXX	1
7	greepadapter m. schroef	entraineur + vis	Anclaje para mando	94184000	1

XXX = Een lijstmet de oppervlakken/kleuren vindt u op blz. 7.1
XXX = Description des codes couleur page 7.1
XXX = Para el código de acabados ver página 7.1